840187801 ENv03.qxd:840135000 Ev00.qxd 6/8/10 10:35 AM Page 1

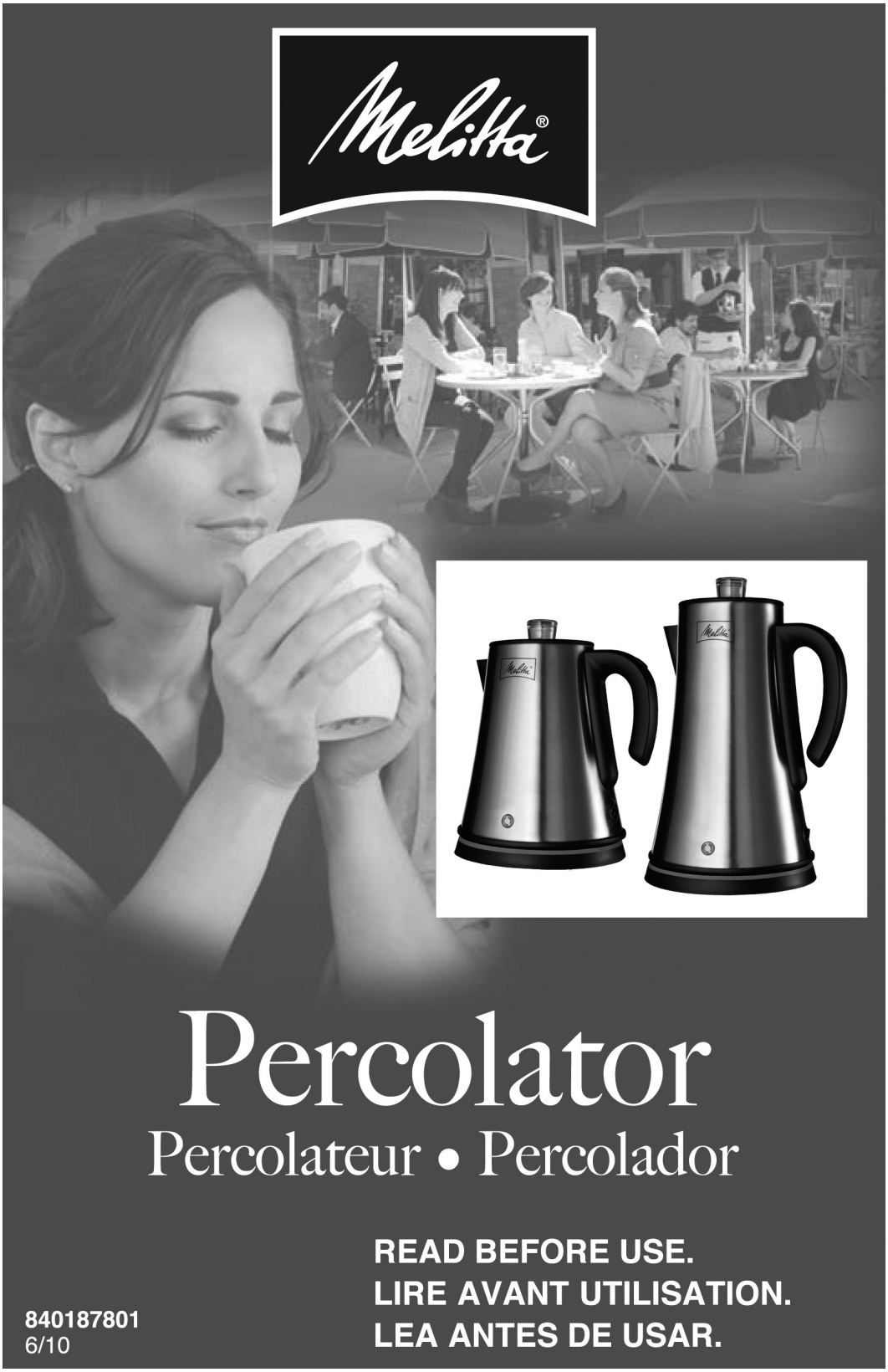

Percolator

Percolateur • Percolador

READ BEFORE USE.
LIRE AVANT UTILISATION.
LEA ANTES DE USAR.

840187801
6/10

IMPORTANT SAFEGUARDS

When using electrical appliances, basic safety precautions should always be followed to reduce the risk of fire, electric shock, and/or injury to persons, including the following:

1. Read all instructions.
2. Do not touch hot surfaces. Use handles or knobs. Care must be taken, as burns can occur from touching hot parts or from spilled, hot liquid.
3. To protect against fire, electric shock, and injury to persons, do not immerse cord, plug, or any part of the percolator in water or other liquid.
4. Close supervision is necessary when any appliance is used by or near children.
5. Unplug from outlet when the percolator is not in use and before cleaning. Allow to cool before putting on or taking off parts and before cleaning the appliance.
6. Percolator must be operated on a flat surface away from the edge of counter to prevent accidental tipping.
7. Do not operate any appliance with a damaged cord or plug, or after the appliance malfunctions or is dropped or damaged in any manner. Call our toll-free customer assistance number for information on examination, repair, or adjustment.
8. The use of accessory attachments not recommended by the appliance manufacturer may result in fire, electrical shock, or injury to persons.
9. Do not use outdoors.
10. Do not let cord hang over edge of table or counter or touch hot surfaces, including the stove.
11. Lid must be securely in place during perk cycle and when serving coffee. See “Using the Percolator” for more information.
12. Scalding may occur if the lid is removed during the brew cycle.
13. Do not place percolator on or near a hot gas or electric burner or in a heated oven.
14. To disconnect percolator, turn any control to OFF (**O**) and then remove plug from wall outlet. Never pull on the cord to remove the plug from an outlet as this can damage the cord and cause a risk of fire and electric shock.
15. **WARNING!** To reduce the risk of fire or electric shock, do not remove the bottom cover. No user-serviceable parts are inside. Repair should be done by authorized service personnel only.
16. Do not use appliance for other than intended use.

SAVE THESE INSTRUCTIONS!

OTHER CONSUMER SAFETY INFORMATION

This appliance is intended for household use only.

WARNING! Shock Hazard: This product is provided with either a polarized (one wide blade) or grounded (3-prong) plug to reduce the risk of electric shock. The plug fits only one way into a polarized or grounded outlet. Do not defeat the safety purpose of the plug by modifying the plug in any way or by using an adapter. If the plug does not fit fully into the outlet, reverse the plug. If it still does not fit, have an electrician replace the outlet.

The length of the cord used on this appliance was selected to reduce the hazards of becoming tangled in or tripping over a longer cord. If a longer cord is necessary, an approved extension cord may be used. The electrical rating of the extension cord must be equal to or greater than the rating of the appliance. If the appliance is of the grounded type, the extension cord should be a grounding-type 3-wire cord. Care must be taken to arrange the extension cord so that it will not drape over the countertop or tabletop where it can be pulled on by children or accidentally tripped over.

To avoid an electrical circuit overload, do not use another high-wattage appliance on the same circuit with your percolator.

Parts and Features

Applies to both 6-cup and 12-cup Percolators.

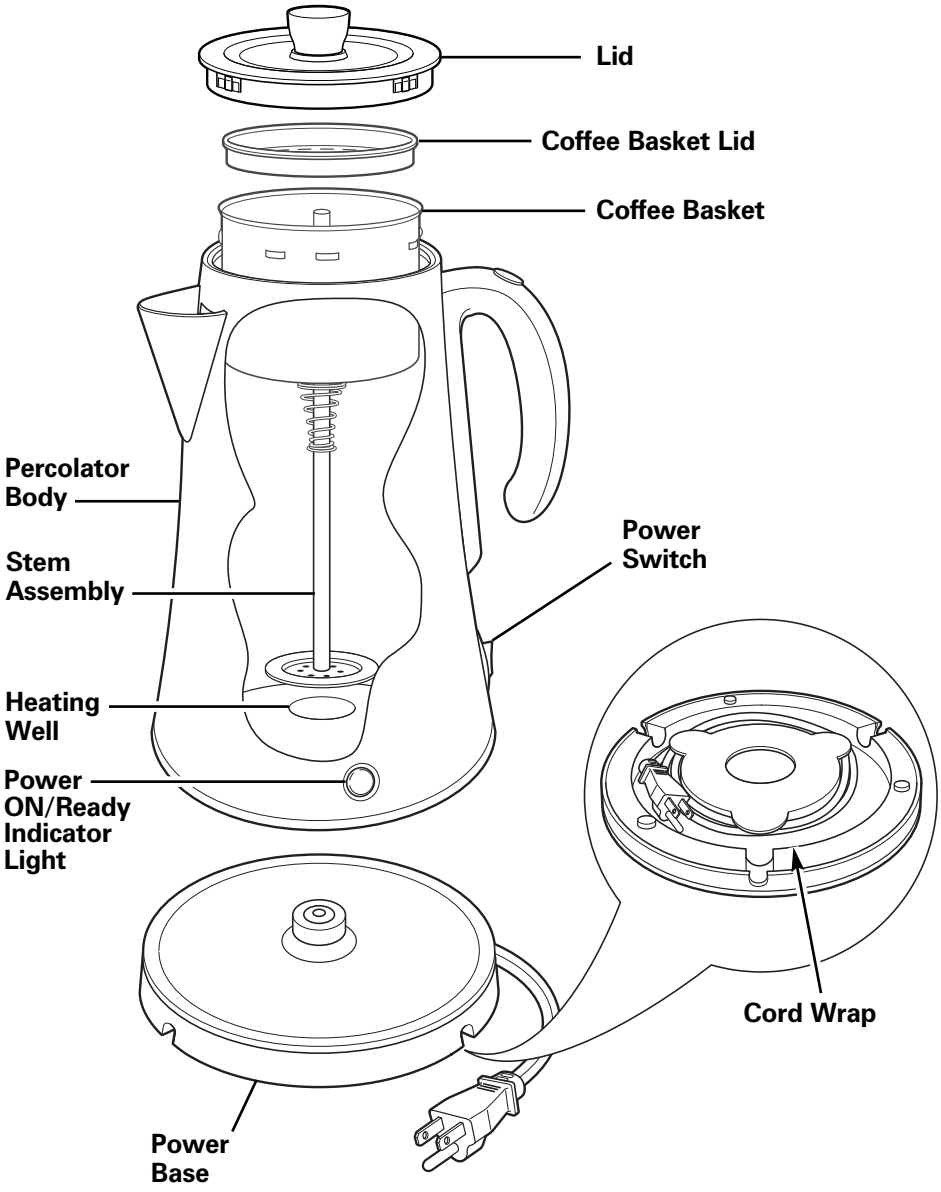

Using the Percolator

⚠ WARNING **Burn Hazard.**
Scalding may occur if the lid is removed during the brewing cycle.

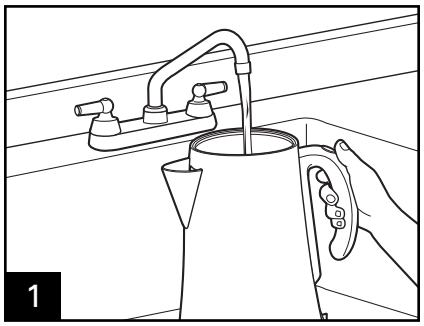

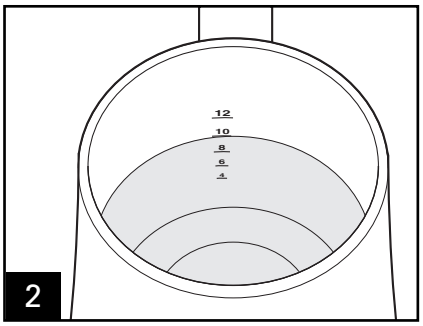

Do not fill beyond the 12-cup line for the 12-cup models or the 6-cup line for the 6-cup models.

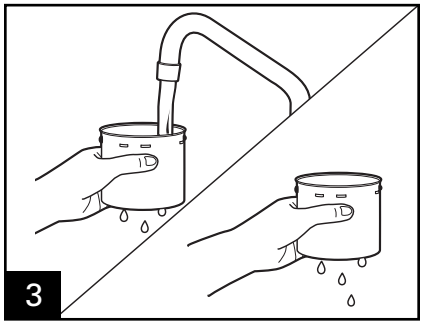

To reduce sediment, rinse coffee basket with water before assembling and adding coffee.

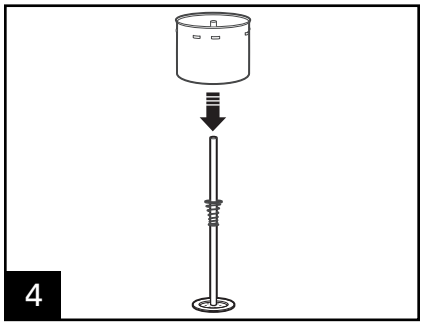

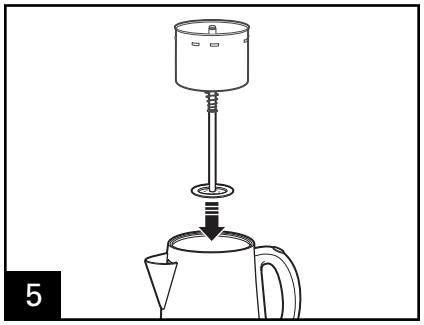

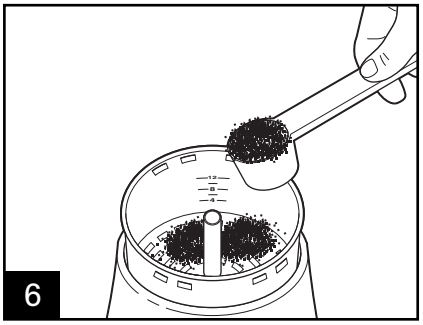

Use one level tablespoon of grounds for each cup of coffee being made. If using a coffee grinder and whole beans, percolator coffee should be a coarse grind.

Using the Percolator (cont.)

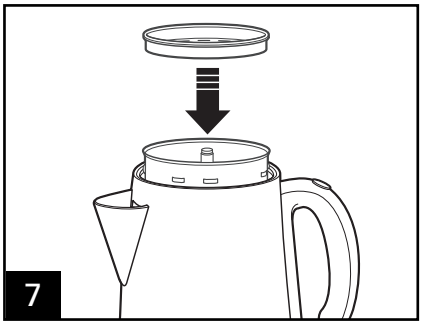

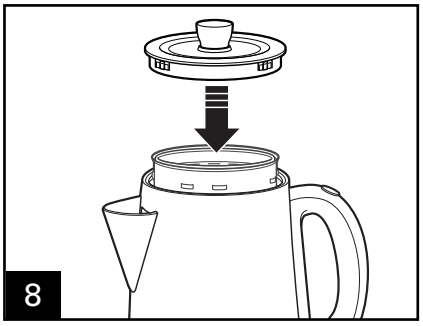

Push lid down.

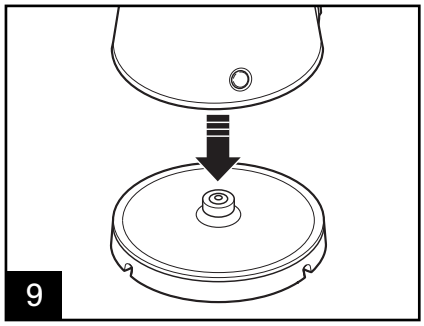

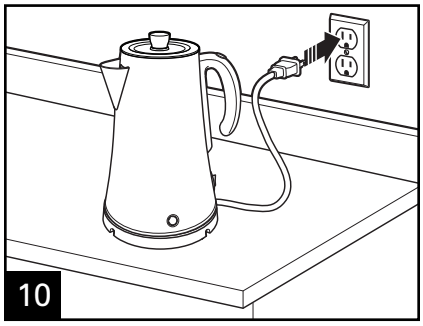

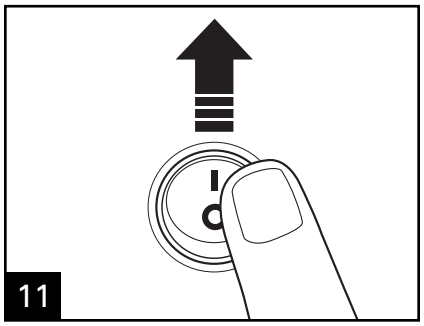

Push ON/OFF switch up to turn unit on.

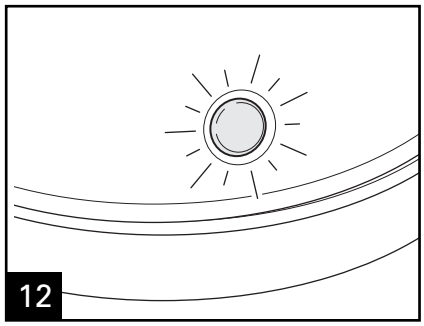

Power ON/Ready indicator light will change from red to green when coffee is perked.

Using the Percolator *(cont.)*

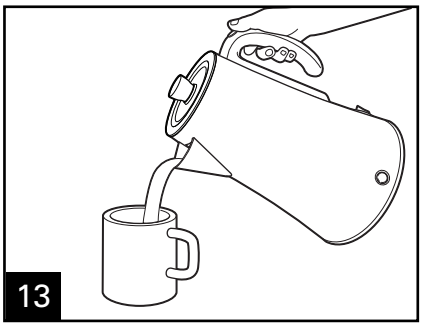

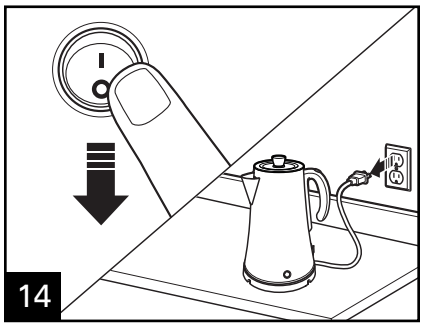

Push ON/OFF switch down to turn unit off.

NOTE: We recommend using coffee that has been ground specifically for use in a percolator-type coffeemaker, although coffee marked "For All Coffeemakers" is acceptable.

If using a coffee grinder and whole beans, percolator coffee should be a coarse grind. Finely ground coffee may cause the coffee basket to overflow.

Coffee-Making Chart

Water Level	Amount of Ground Coffee
3	3 to 4 tablespoons
4	4 to 5 tablespoons
6*	5 to 6 tablespoons
8	6 to 8 tablespoons
10	8 to 10 tablespoons
12*	10 to 12 tablespoons

NOTE: Do not exceed "6" line for 6-cup percolators and "12" line for 12-cup percolators.

How to Heat Water

⚠ WARNING **Burn Hazard.**
Scalding may occur if the lid is removed during the brewing cycle.

NOTE: Use to make hot water for instant coffee, hot cocoa, or tea.

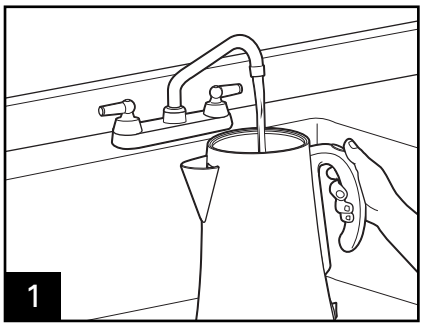

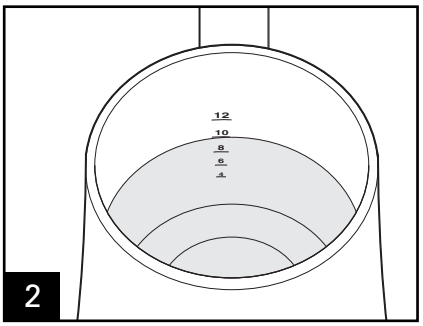

Do not fill beyond the 12-cup line for the 12-cup models or the 6-cup line for the 6-cup models.

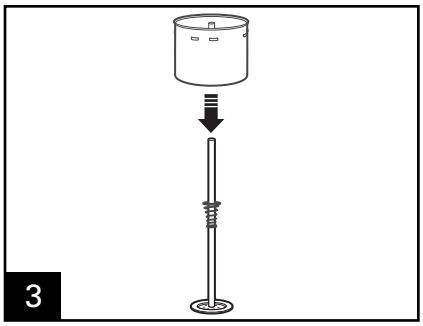

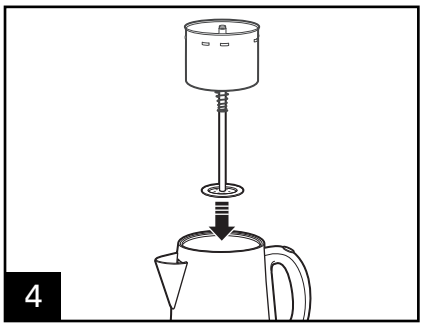

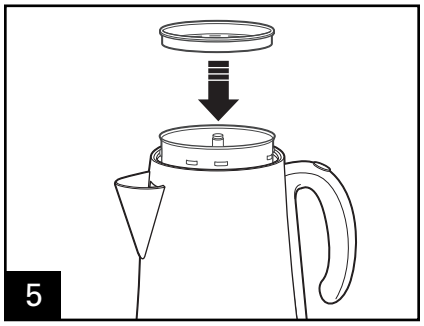

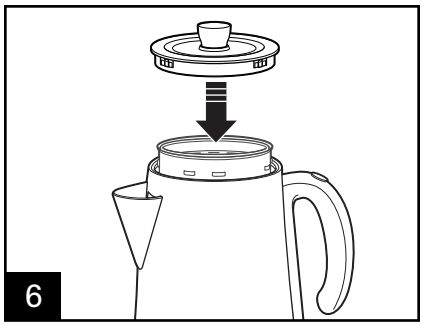

Push lid down.

How to Heat Water *(cont.)*

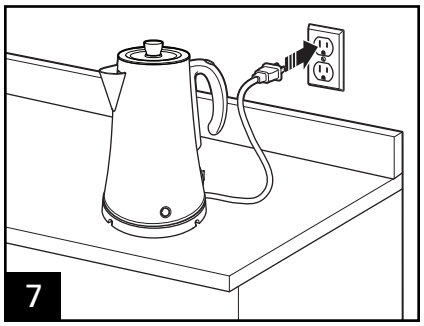

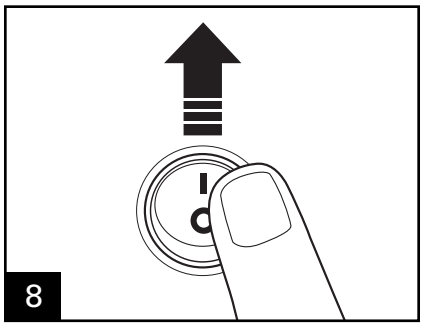

Push ON/OFF switch up to turn unit on.

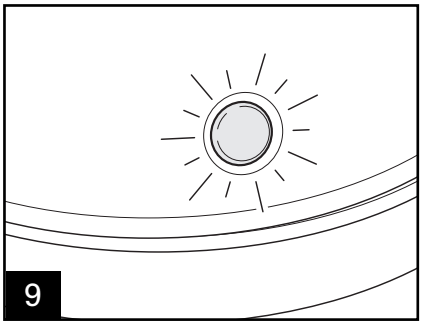

Power ON/Ready indicator light will change from red to green when water is hot.

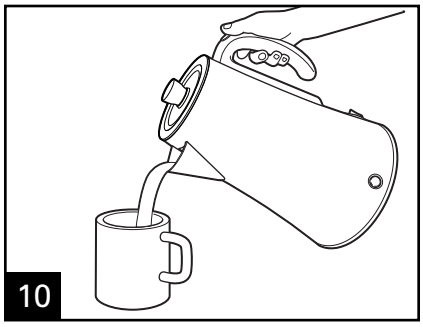

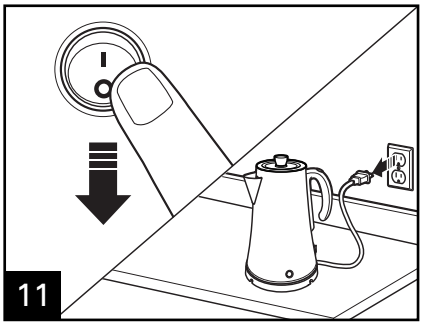

Push ON/OFF switch down to turn unit off.

Cleaning the Percolator

⚠ WARNING **Electrical Shock Hazard.**
Disconnect power and allow to cool completely prior to cleaning.
Do not immerse cord, plug, or percolator body in any liquid.

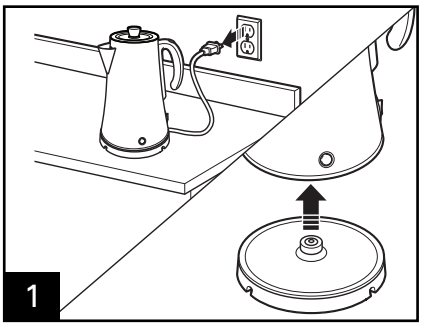

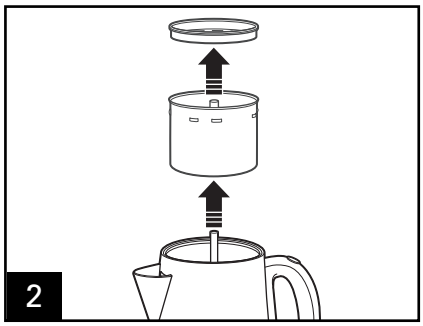

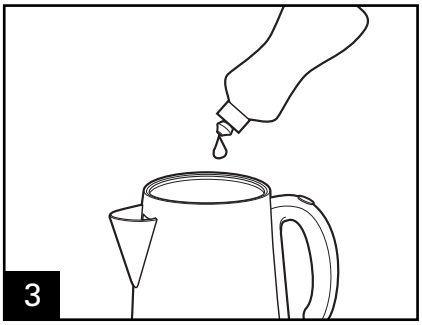

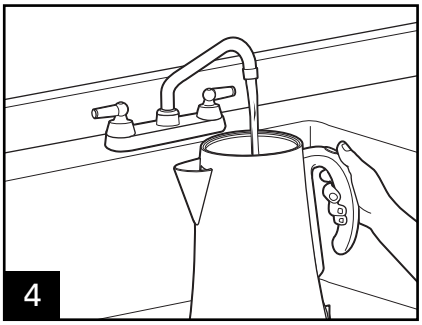

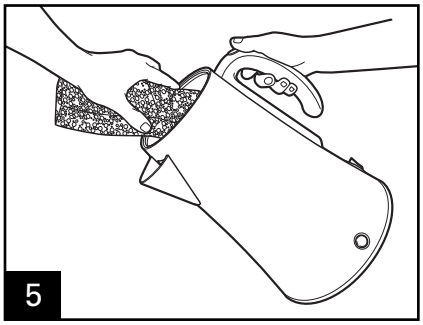

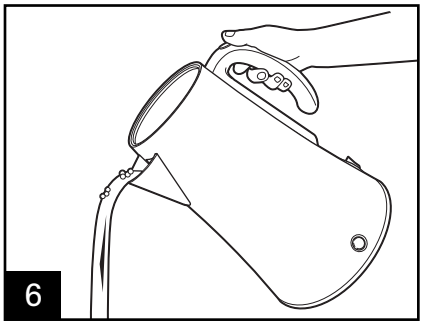

NOTICE: To avoid damage to the percolator, do not use abrasive cleansers or pads, since these may scratch the finish. Rinse well.

Cleaning the Percolator (cont.)

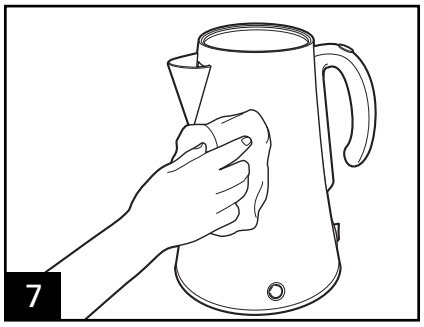

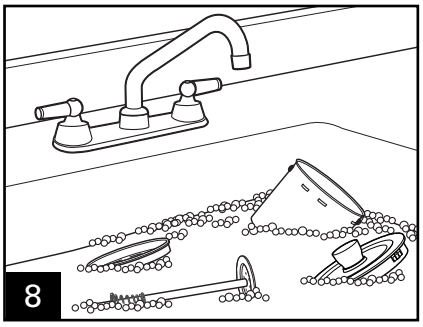

To Remove Mineral Deposits and Buildup:

Clean percolator after every 15 to 20 cycles to remove mineral deposits and buildup, or more frequently in areas with hard water.

1. Fill the percolator with equal parts cold water and vinegar.
For 12-cup percolators: Fill to the 6-cup line with cold water; then add white vinegar until solution reaches the 12-cup line. Do not fill beyond the 12-cup line.
For 6-cup percolators: Fill to the 4-cup line with cold water; then add white vinegar until solution reaches the 6-cup line. Do not fill beyond the 6-cup line.

2. Assemble percolator with stem assembly, coffee basket, coffee basket lid, and lid.

3. Plug in and let unit go through the perk cycle. When perking has stopped, let sit another 15 minutes.

4. Unplug and drain the percolator. Let cool; then clean by following steps 1–8 in "Cleaning the Percolator."

NOTE: Over time, coffee and mineral deposits may build up in the bottom of the unit and cause the percolator not to brew properly. Run a vinegar cycle (see above) to remove buildup; then retry.

Limited Warranty

This warranty applies to products purchased in the U.S. and Canada. This is the only express warranty for this product and is in lieu of any other warranty or condition.

This product is warranted to be free from defects in material and workmanship for a period of one (1) year from the date of original purchase. During this period, your exclusive remedy is repair or replacement of this product or any component found to be defective, at our option; however, you are responsible for all costs associated with returning the product to us and our returning a product or component under this warranty to you. If the product or component is no longer available, we will replace with a similar one of equal or greater value.

This warranty does not cover glass, filters, wear from normal use, use not in conformity with the printed directions, or damage to the product resulting from accident, alteration, abuse, or misuse. This warranty extends only to the original consumer purchaser or gift recipient. Keep the original sales receipt, as proof of purchase is required to make a warranty claim. This warranty is void if the product is used for other than single-family household use.

We exclude all claims for special, incidental, and consequential damages caused by breach of express or implied warranty. All liability is limited to the amount of the purchase price. **Every implied warranty, including any statutory warranty or condition of merchantability or fitness for a particular purpose, is disclaimed except to the extent prohibited by law, in which case such warranty or condition is limited to the duration of this written warranty.** This warranty gives you specific legal rights. You may have other legal rights that vary depending on where you live. Some states or provinces do not allow limitations on implied warranties or special, incidental, or consequential damages, so the foregoing limitations may not apply to you.

To make a warranty claim, do not return this appliance to the store. Please call 1.877.293.9091 in the U.S. or 1.877.293.9091 in Canada. For faster service, locate the model, type, and series numbers on your appliance.

PRÉCAUTIONS IMPORTANTES

Au moment d'utiliser des appareils électriques, on doit toujours respecter les règles de sécurité élémentaires afin de minimiser les risques d'incendie, d'électrocution et des blessures, notamment celles qui suivent :

1. Lire toutes les instructions.
2. Ne pas toucher les surfaces chaudes. Utiliser des poignées ou un gant de cuisine. Des précautions doivent être prises pour éviter de toucher les surfaces chaudes ou tout déversement de liquide chaud.
3. Pour se protéger contre le risque de choc électrique, d'incendie ou de toute autre blessure, ne pas immerger le cordon, la fiche, la base ou le moteur dans l'eau ou d'autres liquides.
4. Assurer une surveillance étroite lorsque l'appareil est utilisé par des enfants ou dans leur voisinage.
5. Débrancher le cordon de la prise lorsque le percolateur n'est pas utilisé ou avant et après le nettoyage. Laisser refroidir avant d'ajouter ou d'enlever des pièces et avant le nettoyage de l'appareil.
6. Le percolateur doit être utilisé sur une surface plane, loin du rebord du comptoir pour éviter tout basculement.
7. N'utilisez pas d'appareil électrique dont le cordon ou la fiche sont en mauvais état, ou branché, ou après un mauvais fonctionnement de l'appareil ou s'il est tombé ou s'il en endommagé. Appeler notre numéro sans frais pour toute assistance, réparation ou réglage.
8. L'utilisation d'accessoires non recommandées ni vendus par le fabricant de l'appareil peut risquer de causer un incendie, électrocution ou blessures corporelles.
9. Ne pas utiliser l'appareil à l'extérieur.
10. Ne pas laissez le cordon pendre du bord de la table ou du comptoir, ni toucher les surfaces chaudes, notamment les cuisinières.
11. Le couvercle doit être bien en place durant le cycle de percolation et au moment de servir le café. Consulter la section « Utilisation de votre percolateur » pour plus d'informations.
12. Vous risquez de vous brûler si vous retirez le couvercle pendant le cycle de percolation.
13. Ne placez pas le percolateur sur ou à proximité d'un brûleur électrique ou à gaz ou dans un four chaud.
14. Pour débrancher le percolateur, tourner l'une des commandes à OFF (arrêt/**O**) puis retirer la fiche de la prise murale. Ne tirez jamais sur le cordon pour retirer la fiche d'une sortie, car vous pourriez endommager le cordon et il y a risque d'incendie et d'électrocution.
15. **AVERTISSEMENT !** Pour empêcher tout choc électrique ou risque de feu, ne pas enlever le couvercle. N'essayez pas de réparer cet appareil vous-même. La réparation doit être réalisée uniquement par le personnel autorisé.
16. Ne pas utiliser cet appareil pour un usage autre que celui auquel il est destiné.

CONSERVEZ CES INSTRUCTIONS !

AUTRES RENSEIGNEMENTS DE SÉCURITÉ AU CONSOMMATEUR

Cet appareil est conçu pour une utilisation domestique seulement.

AVERTISSEMENT ! Risque d'électrocution : Ce produit est doté d'une fiche polarisée (lame plus large) ou d'une fiche (2 lames avec mise à la terre) pour réduire le risque d'électrocution. Cette fiche s'insère d'une seule manière dans une prise avec mise à la terre. Ne pas transformer le dispositif de sécurité de la fiche en modifiant celle-ci de quelconque façon ou en utilisant un adaptateur. Si vous ne pouvez pas insérer complètement la fiche dans la prise, inversez la fiche. Si elle refuse toujours de s'insérer, faire remplacer la prise par un électricien.

La longueur du cordon installé sur cet appareil a été sélectionnée afin de réduire les risques d'enchevêtrement ou de faux pas causés par un fil trop long. L'utilisation d'une rallonge approuvée est permise, si le cordon est trop court. Les caractéristiques électriques de la rallonge doivent être équivalentes ou supérieures aux caractéristiques de l'appareil. Si cette bouilloire est dotée d'une fiche avec mise à la terre, la rallonge doit également posséder une prise avec mise à la terre. Prendre toutes les précautions nécessaires installer la rallonge de manière à ne pas la faire courir sur le comptoir ou sur une table et pour éviter qu'un enfant ne tire sur le cordon ou trébuche accidentellement.

Ne pas utiliser d'appareil à puissance nominale élevée sur le même circuit électrique que la cafetière pour éviter les risques de surcharges électriques du circuit.

Pièces et caractéristiques

S'applique aux percolateurs d'une capacité de 6 ou 12 tasses.

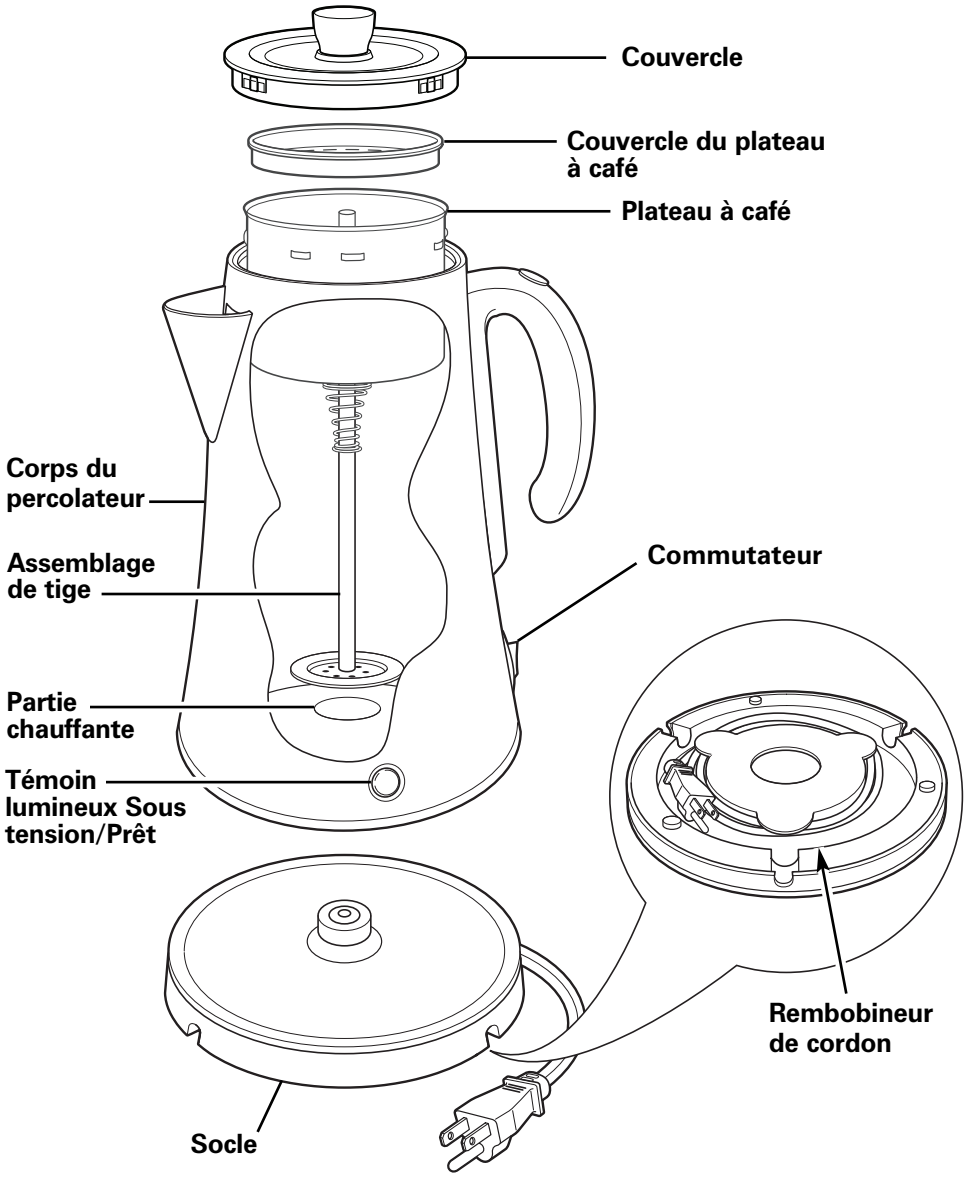

Utilisation de votre percolateur

⚠ AVERTISSEMENT **Risque de brûlure.**
Vous risquez de vous brûler si vous retirez le couvercle pendant le cycle de percolation.

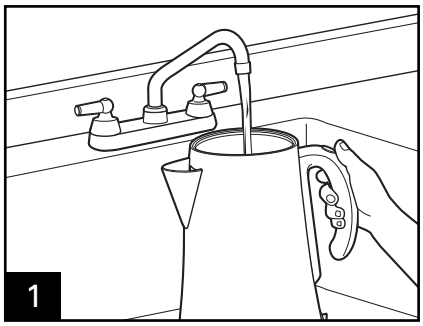

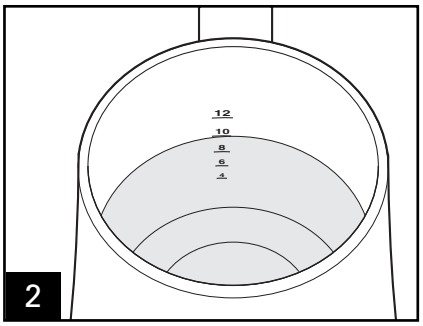

Ne pas remplir au-delà de la ligne 12 tasses (modèles 12 tasses) ou au-delà de la ligne 6 tasses (modèles 6 tasses).

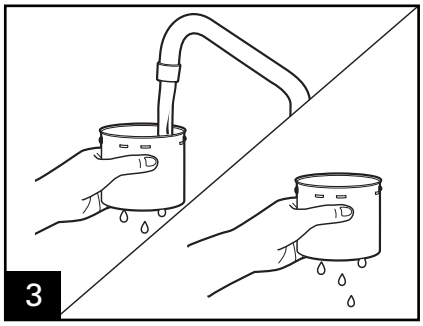

Pour minimiser le marc, rincer le plateau à café avec de l'eau avant de l'assembler et d'y ajouter le café.

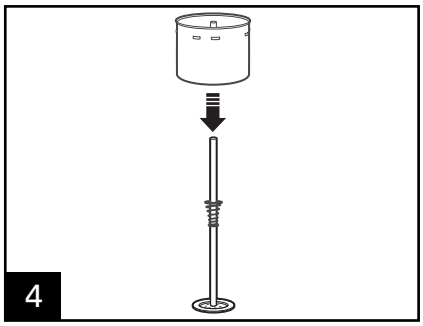

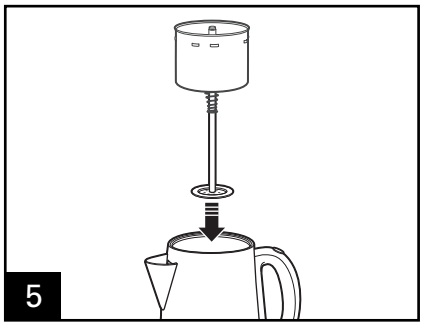

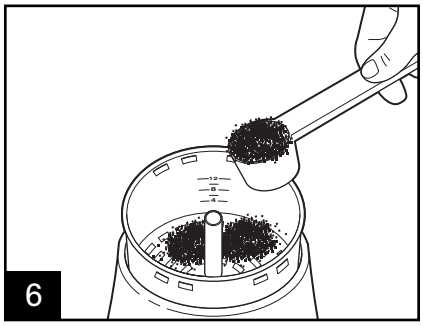

Utiliser une cuillerée à table rase de café moulu pour chaque tasse de café. Si des grains entiers sont moulus au moulin à café, la mouture doit être grossière pour convenir au percolateur.

Utilisation de votre percolateur (suite)

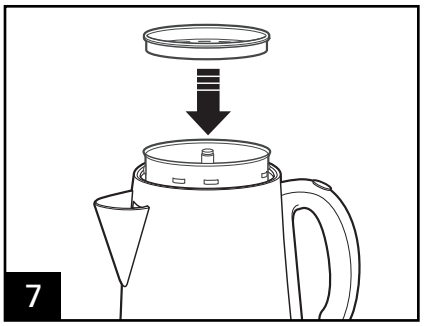

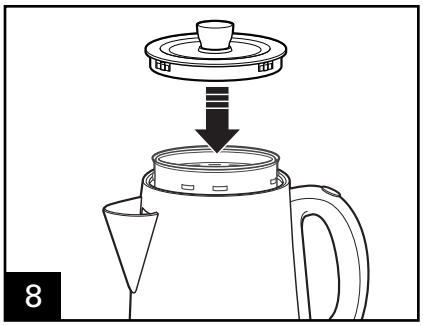

Pousser le couvercle vers le bas.

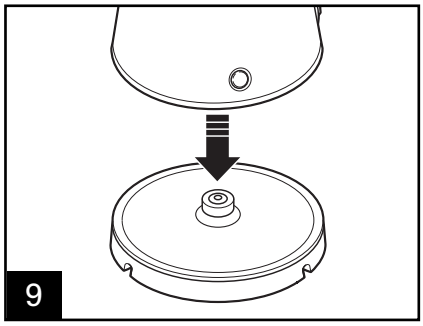

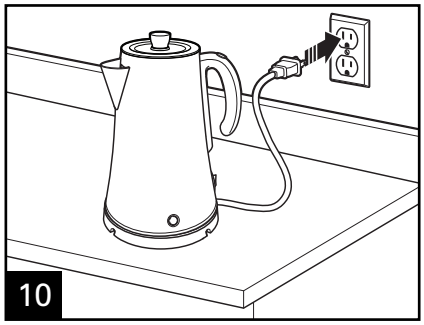

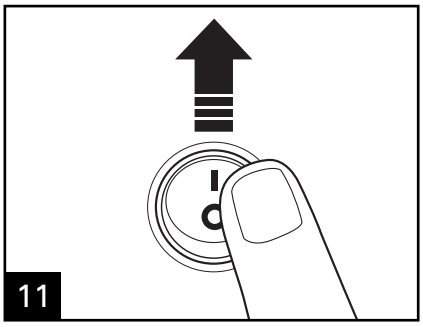

Pousser le bouton Marche/Arrêt vers le haut pour allumer l'appareil.

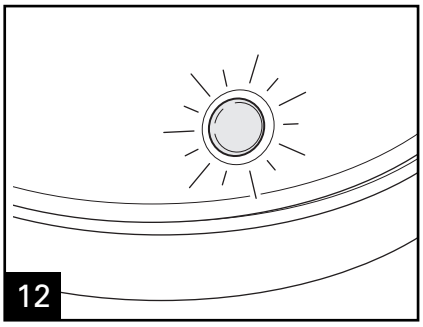

Le témoin lumineux Sous tension/Prêt passera du rouge au vert une fois la percolation terminée.

Utilisation de votre percolateur (suite)

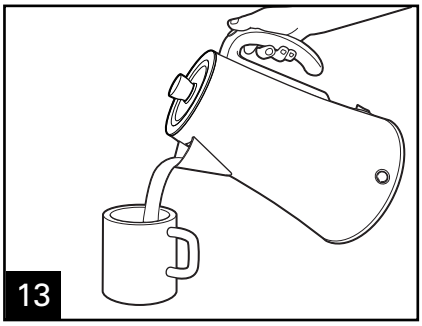

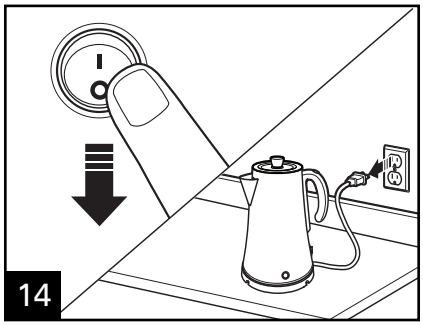

Pousser le bouton Marche/Arrêt vers le bas pour éteindre l'appareil.

NOTE : Utilisez du café spécialement moulu pour une cafetière de type percolateur. Bien que le café indiquant « Pour tout type de cafetière » soit acceptable.

Si vous utilisez un moulin à café et des grains entiers, la mouture doit être grosse. Un café finement moulu peut faire déborder le panier de la cafetière.

Tableau de référence

Niveau d'eau	Quantité de café moulu
3	3 à 4 cuillérées à soupe
4	4 à 5 cuillérées à soupe
6*	5 à 6 cuillérées à soupe
8	6 à 8 cuillérées à soupe
10	8 à 10 cuillérées à soupe
12*	10 à 12 cuillérées à soupe

NOTE : Ne pas dépasser la ligne « 6 » pour un percolateur 6 tasses et la ligne « 12 » pour un percolateur 12 tasses.

Comment chauffer l'eau

⚠ AVERTISSEMENT **Risque de brûlure.**

Vous risquez de vous brûler si vous retirez le couvercle pendant le cycle de percolation.

NOTE : Peut servir à porter l'eau à ébullition pour servir café instantanée, chocolat chaud ou thé.

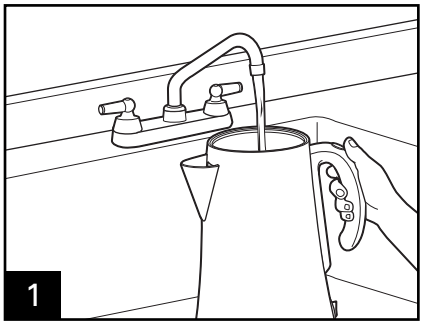

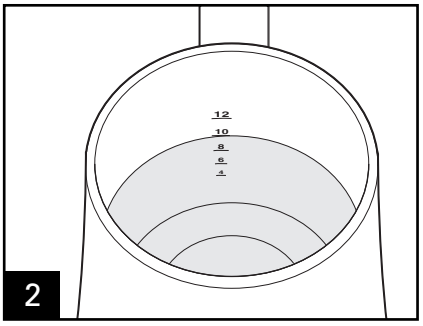

Ne pas remplir au-delà de la ligne 12 tasses (modèles 12 tasses) ou au-delà de la ligne 6 tasses (modèles 6 tasses).

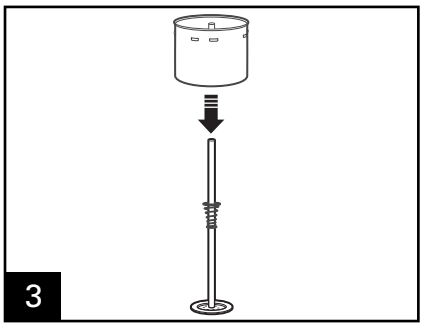

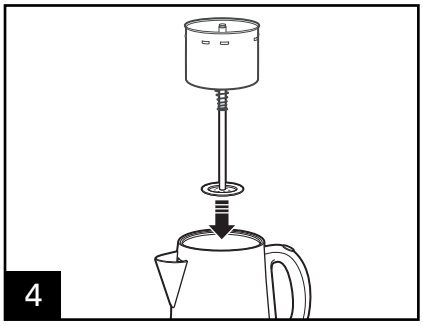

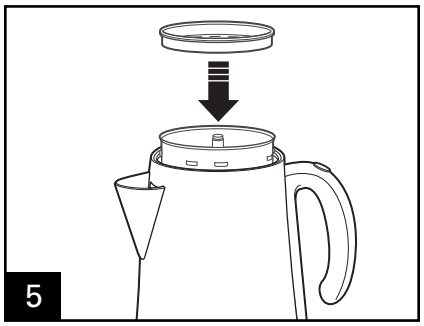

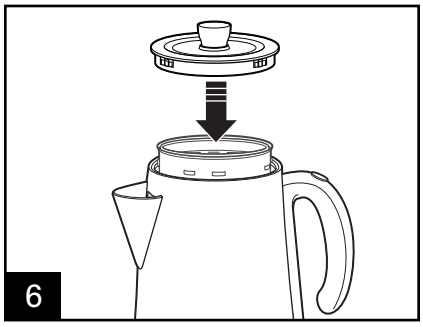

Pousser le couvercle vers le bas.

Comment chauffer l'eau *(suite)*

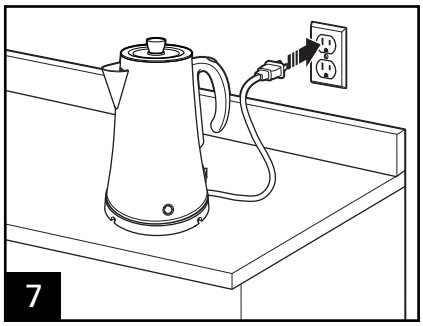

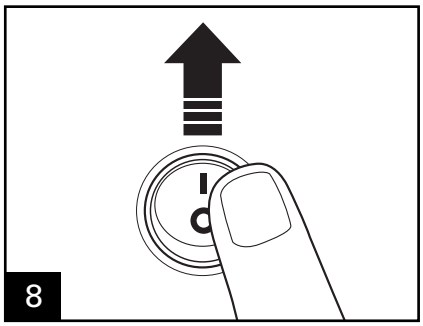

Pousser le bouton Marche/Arrêt vers le haut pour allumer l'appareil.

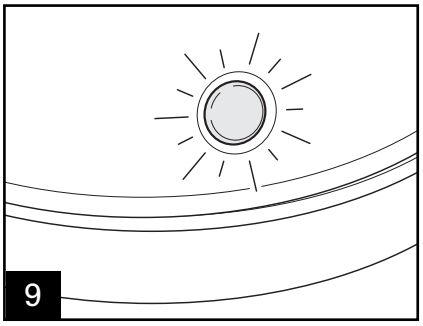

Le témoin lumineux Sous tension/Prêt passera du rouge au vert une fois l'eau est très chaud.

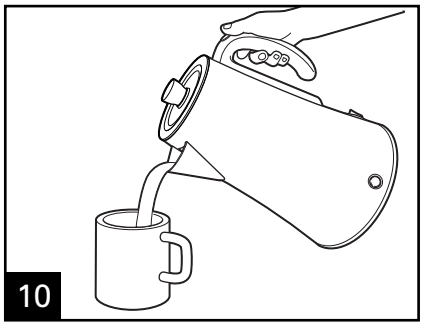

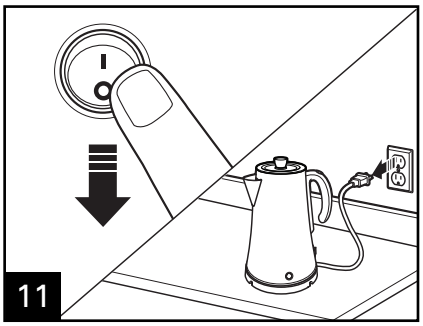

Pousser le bouton Marche/Arrêt vers le bas pour éteindre l'appareil.

Nettoyage le percolateur

⚠ AVERTISSEMENT **Danger d'électrocution.**
Débrancher la fiche et permettre le refroidissement complet avant de nettoyer. Ne pas immerger le cordon, la fiche ni le corps du percolateur dans un liquide, quel qu'il soit.

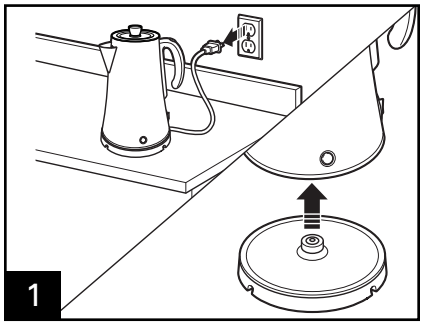

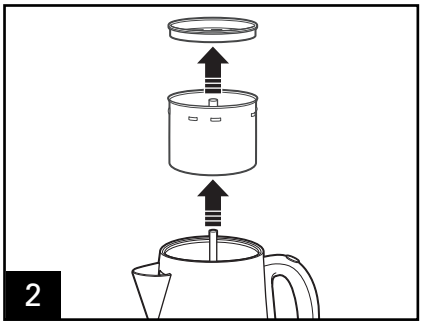

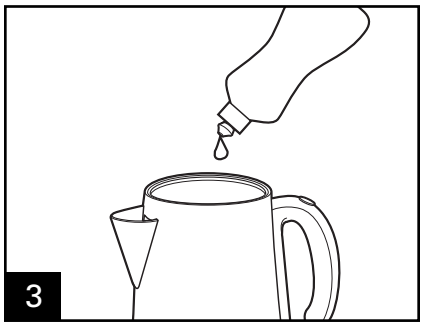

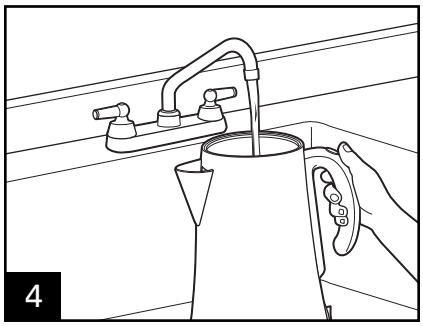

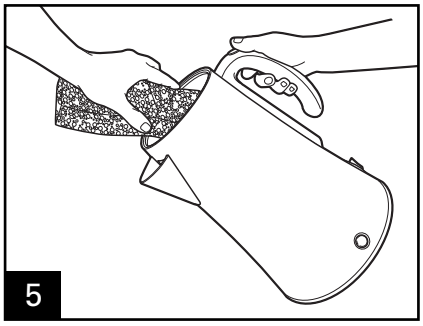

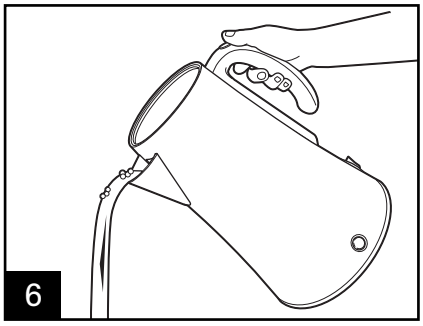

AVIS : Pour éviter d'endommager le percolateur, ne pas utiliser de nettoyants abrasifs ou tampons, car ils pourraient endommager le fini de l'appareil. Bien rincer.

Nettoyage le percolateur (suite)

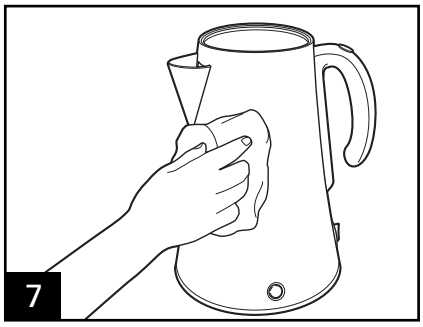

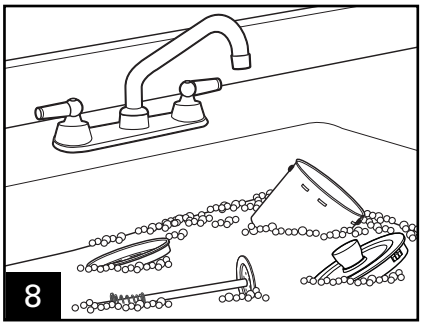

Nettoyage des dépôts de minéraux accumulés :

Nettoyer le percolateur après 15 ou 20 cycles pour éliminer les dépôts minéraux et les accumulations ou plus fréquemment si l'eau possède une teneur élevée en calcaire.

1. Remplir le percolateur avec une quantité égale d'eau froide et de vinaigre. Percolateur 12 tasse : Remplir d'eau froide jusqu'à la ligne 6 tasses, puis ajouter du vinaigre blanc jusqu'à ce que le niveau atteigne la ligne 12 tasses. Ne pas remplir au-delà de la ligne 12 tasses. Percolateur 6 tasse : Remplir d'eau froide jusqu'à la ligne 4 tasses, puis ajouter du vinaigre blanc jusqu'à ce que le niveau atteigne la ligne 6 tasses. Ne pas remplir au-delà de la ligne 6 tasses.

2. Assembler le percolateur à partir de l'assemblage de tige, du plateau à café, du couvercle du plateau à café et du couvercle du percolateur.

3. Brancher l'appareil et laisser infuser un cycle complet. Lorsque l'infusion est terminée, laisser reposer pendant 15 minutes.

4. Débrancher puis vider la solution du percolateur. Laisser refroidir puis nettoyer en suivant les étapes 1–8 du « Nettoyage le percolateur ».

NOTE : Avec le temps, des dépôts de café et de minéraux peuvent s'accumuler dans le fond de l'appareil et nuire à la qualité de la percolation. Effectuer alors un cycle de nettoyage au vinaigre (voir ci-dessus) pour éliminer l'accumulation, puis faire une nouvelle tentative.

Garantie limitée

Cette garantie s'applique aux produits achetés aux É.-U. et au Canada. C'est la seule garantie expresse pour ce produit et est en lieu et place de tout autre garantie ou condition.

Ce produit est garanti contre tout défaut de matériaux et de main-d'oeuvre pour une période de un (1) an à compter de la date d'achat d'origine. Au cours de cette période, votre seul recours est la réparation ou le remplacement de ce produit ou tout composant s'avérant défectueux, à notre gré, mais vous êtes responsable de tous les coûts liés à l'expédition du produit et le retour d'un produit ou d'un composant dans le cadre de cette garantie. Si le produit ou un composant n'est plus offert, nous le remplacerons par un produit similaire de valeur égale ou supérieure.

Cette garantie ne couvre pas le verre, les filtres, l'usure d'un usage normal, l'utilisation non conforme aux directives imprimées, ou des dommages au produit résultant d'un accident, modification, utilisation abusive ou incorrecte. Cette garantie s'applique seulement à l'acheteur original ou à la personne l'ayant reçu en cadeau. La présentation du reçu de vente d'origine comme preuve d'achat est nécessaire pour faire une réclamation au titre de cette garantie. Cette garantie ne s'applique pas si le produit est utilisé à d'autres fins qu'une utilisation domiciliaire familiale.

Nous excluons toutes les réclamations au titre de cette garantie pour les dommages spéciaux, consécutifs et indirects causés par la violation de garantie expresse ou implicite. Toute responsabilité est limitée au prix d'achat. **Chaque garantie implicite, y compris toute garantie ou condition de qualité marchande ou d'adéquation à un usage particulier, est exonérée, sauf dans la mesure interdite par la loi, auquel cas la garantie ou condition est limitée à la durée de cette garantie écrite.** Cette garantie vous donne des droits légaux précis. Vous pouvez avoir d'autres droits qui varient selon l'endroit où vous habitez. Certaines provinces ne permettent pas les limitations sur les garanties implicites ou les dommages spéciaux ou indirects de telle sorte que les limitations ci-dessus ne s'appliquent peut-être pas à votre cas.

Ne pas retourner cet appareil au magasin lors d'une réclamation au titre de cette garantie. Téléphoner au 1.877.293.9091 aux E.U. ou au 1.877.293.9091 au Canada. Pour un service plus rapide, trouvez le numéro de modèle, le type d'appareil et les numéros de série sur votre appareil.

SALVAGUARDIAS IMPORTANTES

Cuando use aparatos eléctrico, siempre deben de seguirse precauciones básicas de seguridad para reducir riesgos de fuego, descargas eléctricas, y/o lesiones a personas, incluyendo lo siguiente:

1. Lea todas las instrucciones.
2. Verifique que el voltaje de su instalación corresponda con el del producto.
3. No toque las superficies calientes. Utilice manijas y perillas. Tenga cuidado de no quemarse al tocar partes calientes o líquidos calientes derramados.
4. Para protegerse contra incendios, descargas eléctricas y lesiones a personas, no sumerja el cable, enchufe o ninguna pieza del percolador en agua o en otros líquidos.
5. Se requiere una supervisión estricta cuando cualquier artefacto es utilizado por niños o en su cercanía.
6. Desenchufe del tomacorriente cuando el percolador no esté en uso y antes de limpiarlo. Deje enfriar antes de colocar o quitar piezas y antes de limpiar el artefacto.
7. El percolador debe utilizarse en una superficie plana lejos del borde de la mesada para evitar una caída accidental.
8. No utilice ningún artefacto con un cable o enchufe dañados, o después de que el artefacto haya funcionado mal o haya sufrido caídas o daños. Llame a nuestro número gratuito de servicio de atención al cliente para información sobre inspección, reparación y arreglos.
9. La utilización de accesorios no recomendados por el fabricante del artefacto puede provocar un incendio, una descarga eléctrica o lesiones personales.
10. No lo utilice al aire libre.
11. No permita que el cable cuelgue sobre el borde de la mesa o mesada, o que toque superficies calientes, como la estufa.
12. La tapa se deberá colocar en forma segura durante el ciclo de preparación y al servir el café. Para más información, consulte la sección de “Uso del percolador”.
13. Pueden provocarse quemaduras si se levanta la tapa durante el ciclo de preparación.
14. No coloque el percolador sobre o cerca de una cocina caliente eléctrica o a gas o dentro de un horno caliente.
15. Para desconectar el percolador, gire cualquier control a APAGADO (**O**) luego remueva el enchufe de la toma de la pared. Nunca jale el cable para remover el enchufe de la toma ya que esto puede dañar el cable y causar un riesgo de incendio o descarga eléctrica.
16. **¡ADVERTENCIA!** Para reducir el riesgo de incendio o descarga eléctrica, no quite la tapa inferior. En su interior no hay piezas que pueda reparar el usuario. Los arreglos deben llevarlos a cabo sólo el personal autorizado.
17. Sólo utilice el artefacto con el objetivo para el que fue diseñado.

¡GUARDE ESTAS INSTRUCCIONES!

INFORMACIÓN PARA LA SEGURIDAD DEL CONSUMIDOR

Este aparato está planeado para uso doméstico.

¡ADVERTENCIA! Peligro de Descarga: Este producto es provisto con un enchufe ya sea polarizado (con un cuchilla ancha) o aterrizado (3-clavija) para reducir el riesgo de descarga eléctrica. El enchufe entra sólo de una manera en una toma polarizada o aterrizada. No elimine el propósito de seguridad del enchufe modificando el enchufe de ninguna manera o usando un adaptador. Si el enchufe no entra completamente en la toma, invierta el enchufe. Si aún no entra, haga que un eléctrico reemplace la toma.

La longitud del cable usado para este aparato fue seleccionado para reducir los riesgos de enredarse o tropezarse con un cable más largo. Si se necesita un cable más largo, se puede usar un cable extensión aprobado. La clasificación eléctrica de la cable extensión debe ser igual o mayor que la clasificación del aparato. Si el aparato es del tipo con conexión a tierra, el cable de extensión debe ser un cable de 3 hilos con conexión a tierra. Se debe de tener cuidado de acomodar el cable extensión de manera que no cuelgue de una cubierta o mesa y que pueda ser jalado por un niño o pueda provocar un tropiezo accidental.

Para evitar una sobrecarga eléctrica, no use otro aparato de alto consumo de watts en el mismo circuito de su cafetera.

Partes y funciones

Se aplica a Percoladores para 6 y 12 tazas.

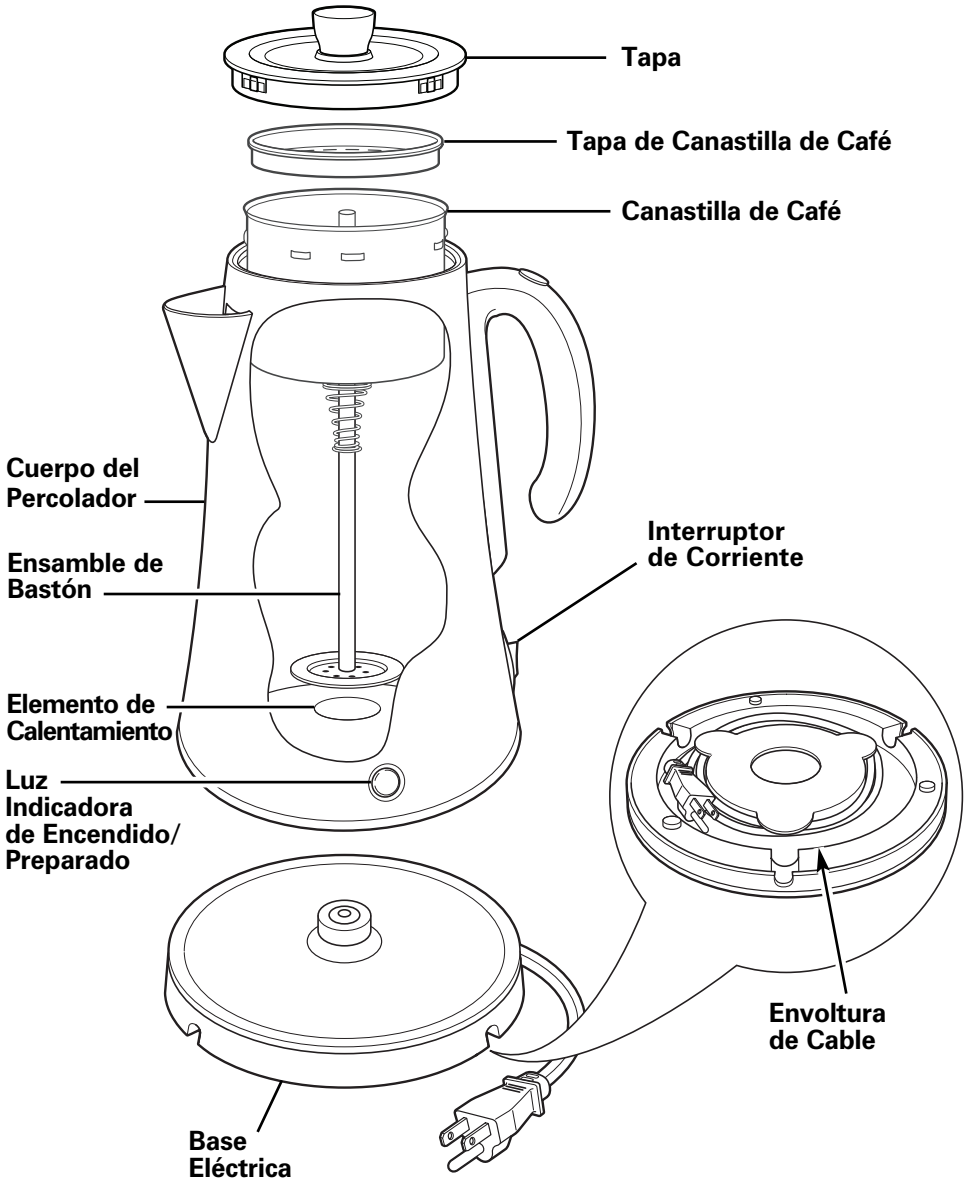

Uso del percolador

⚠ ADVERTENCIA Peligro de Quemarse.
Pueden provocarse quemaduras si se levanta la tapa durante el ciclo de preparación.

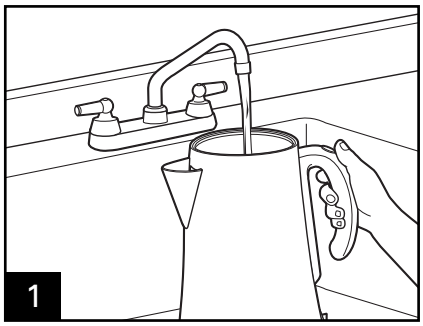

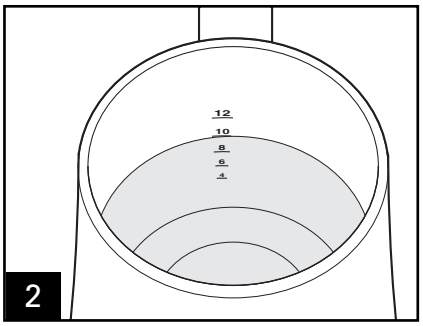

No supere la línea para 12 tazas con los modelos para 12 tazas o la línea de 6 tazas con los modelos de 6 tazas.

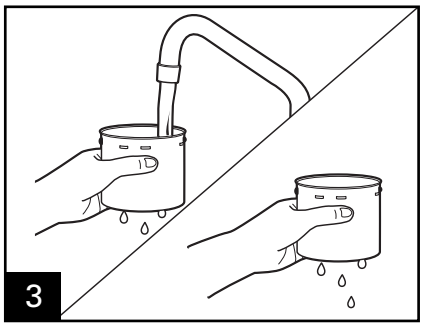

Para reducir el sedimento, enjuague la canastilla de café con agua antes de ensamblar y agregar café.

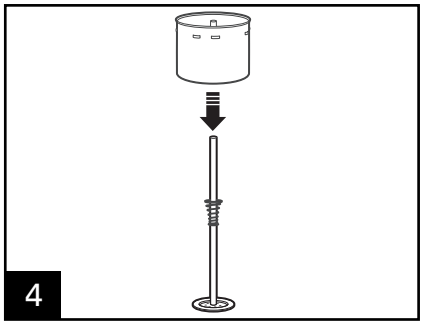

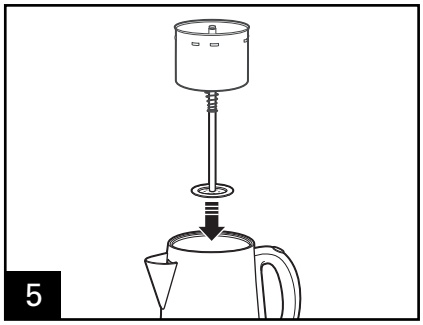

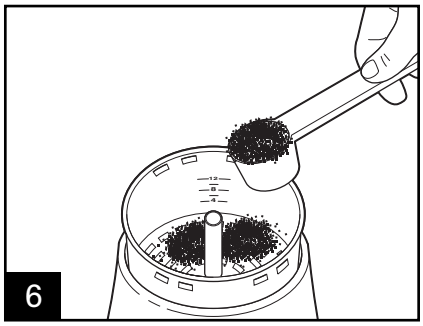

Use una cucharada al ras de café molido por cada taza de café que prepare. Si usará un molinillo y café en granos, el café para el percolador deberá ser de molido grueso.

Uso del percolador (cont.)

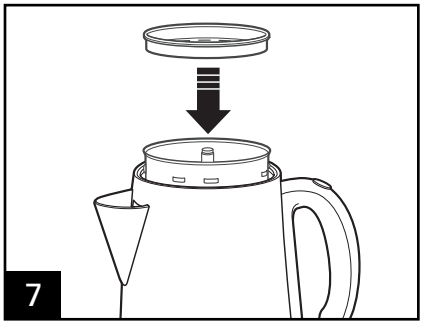

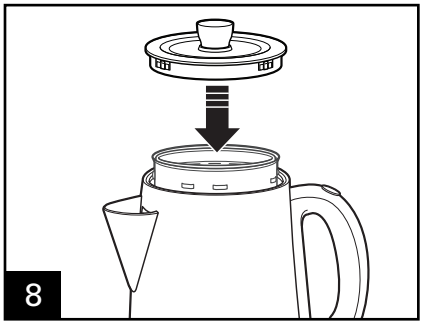

Presione la tapa hacia abajo.

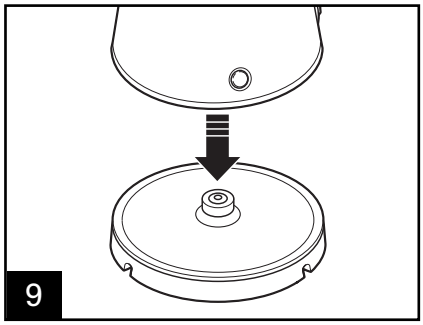

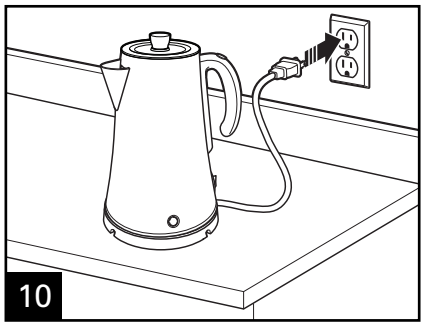

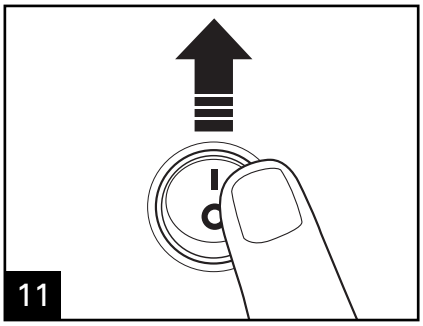

Presione la tecla ON/OFF (encedido/ apagado) hacia arriba para encender la unidad.

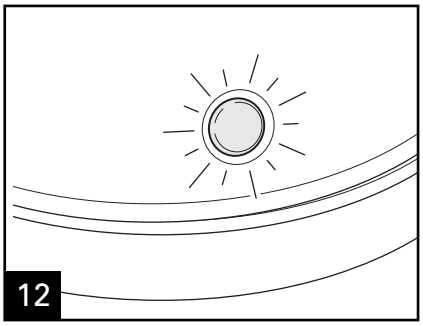

La luz indicadora de Encendido/ Preparado cambiará de rojo a verde cuando el café esté preparado.

Uso del percolador (cont.)

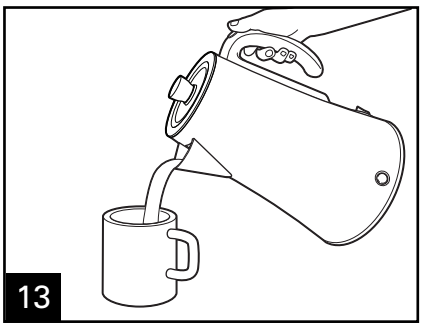

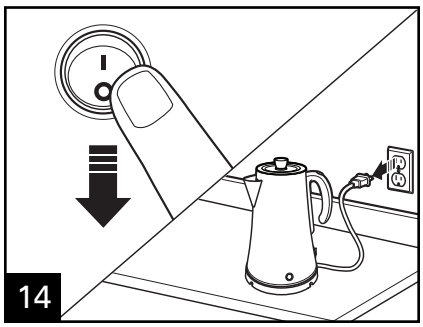

Presione la tecla ON/OFF (encendido/ apagado) hacia abajo para apagar la unidad.

NOTA: Recomendamos el uso de café que haya sido molido especialmente para una cafetera del tipo percolador. Sin embargo, el café marcado como “Para todas las cafeteras” es aceptable.

Si utiliza un molino de café y granos enteros, el café del percolador debe ser de molido grueso. Un café molido muy fino puede provocar un desborde de la canasta de café.

Tabla de preparación de café

Nivel de agua	Cantidad de café molido
3	3 a 4 cucharadas
4	4 a 5 cucharadas
6*	5 a 6 cucharadas
8	6 a 8 cucharadas
10	8 a 10 cucharadas
12*	10 a 12 cucharadas

NOTA: No supere la línea de “6” con percoladores para 6 tazas ni la de “12” con percoladores para 12 tazas.

Cómo calentar agua

⚠ ADVERTENCIA Peligro de Quemarse.

Pueden provocarse quemaduras si se levanta la tapa durante el ciclo de preparación.

NOTA: Use para calentar agua para preparar café instantáneo, cacao caliente o té.

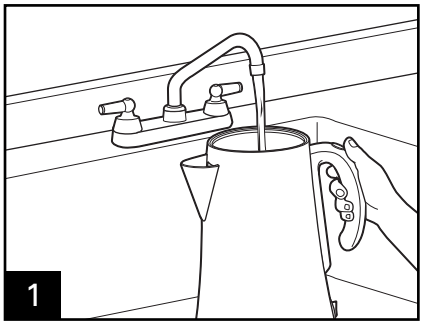

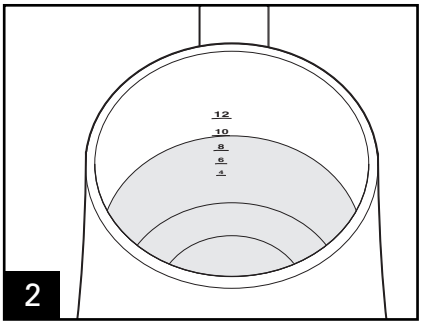

No supere la línea para 12 tazas con los modelos para 12 tazas o la línea de 6 tazas con los modelos de 6 tazas.

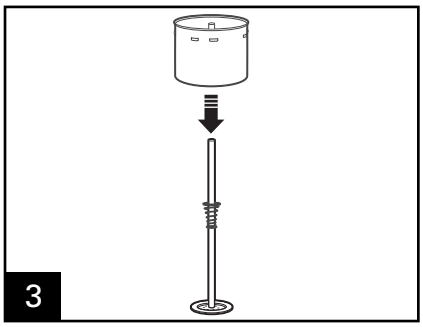

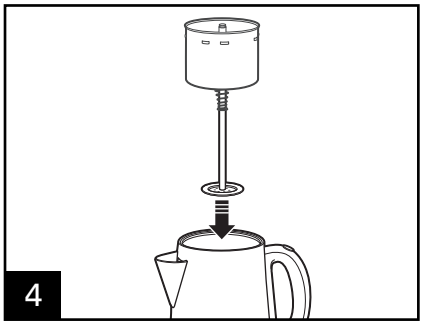

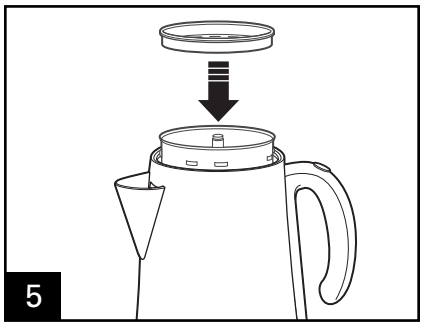

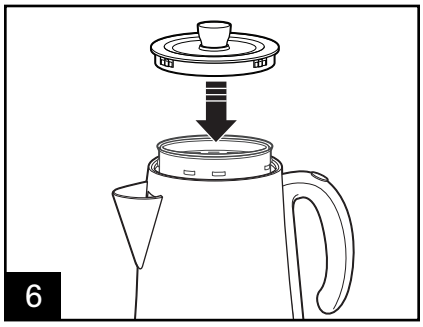

Presione la tapa hacia abajo.

Cómo calentar agua *(cont.)*

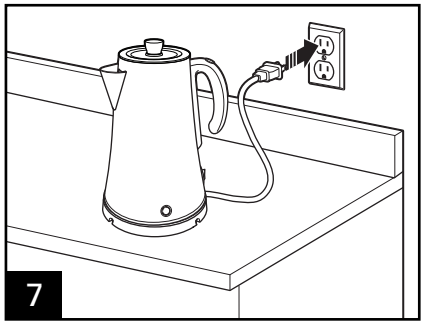

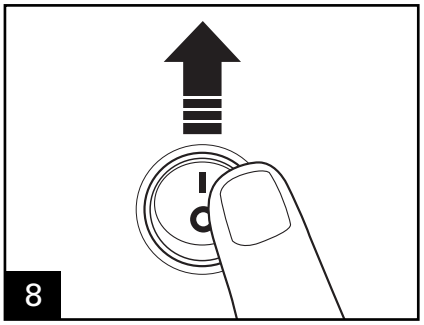

Presione la tecla ON/OFF (encedido/ apagado) hacia arriba para encender la unidad.

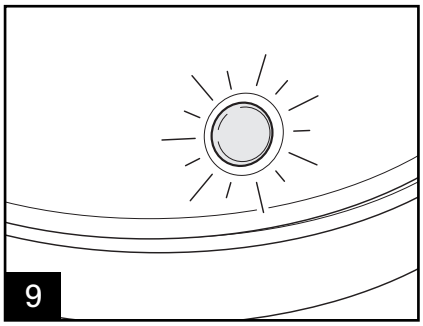

La luz indicadora de Encendido/ Preparado cambiará de rojo a verde cuando el agua es caliente.

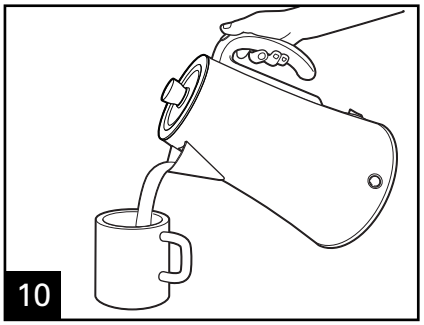

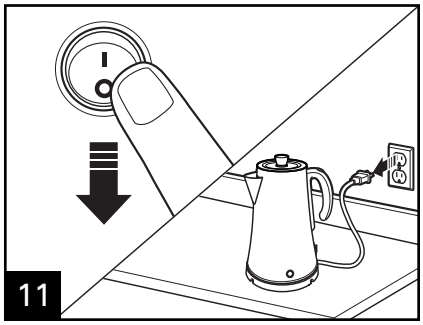

Presione la tecla ON/Off (encendido/ apagado) hacia abajo para apagar la unidad.

Limpiando el percolador

⚠ ADVERTENCIA **Peligro de descarga eléctrica.**
Desconecte la energía y deje enfriar completamente antes de limpiar. No introduzca el cable, enchufe ni el cuerpo del percolador en un líquido.

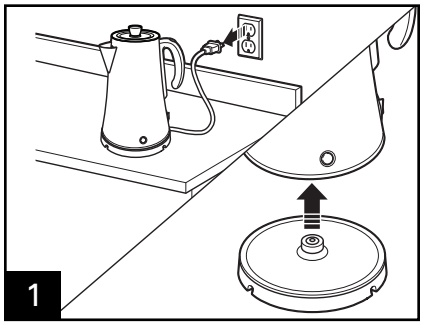

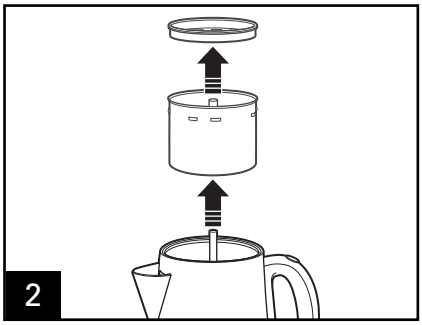

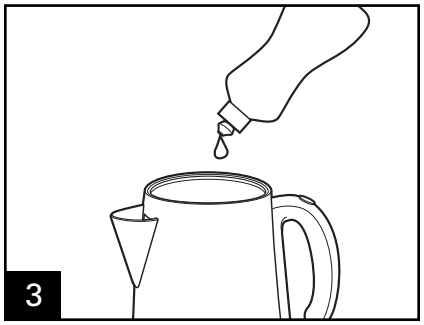

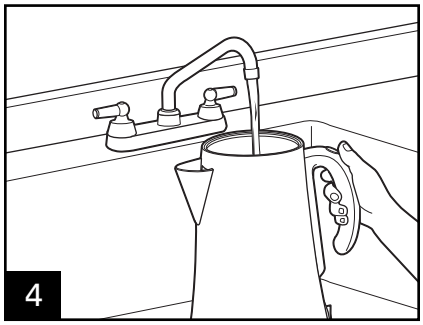

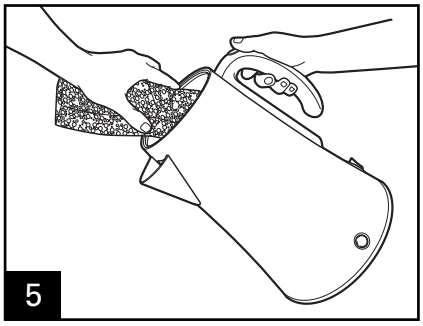

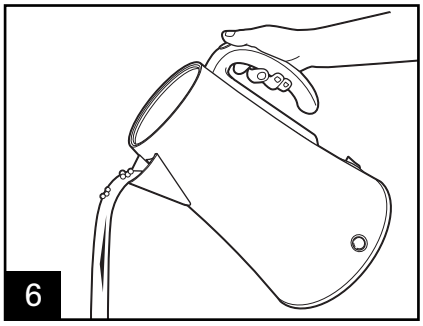

NOTA: Para evitar daños a el percolador, no use limpiadores abrasivos o estropajos, ya que pueden rayar el acabado. Enjuague bien.

Limpiando el percolador (cont.)

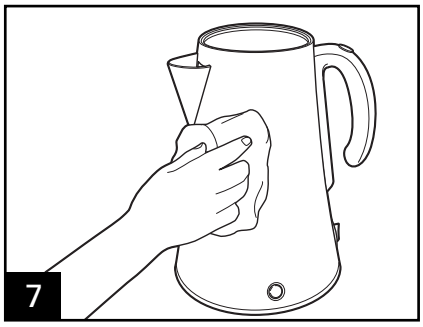

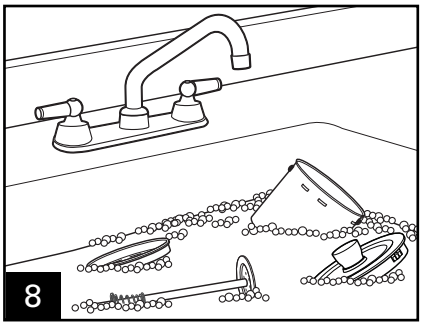

Para remover los depósitos y acumulación de minerales:

Limpie el filtro después de cada 15 a 20 ciclos para remover los depósitos y acumulación de minerales, o más frecuentemente en lugares con agua dura.

1. Llene el filtro con partes iguales de agua fría y vinagre.
Con percoladores para 12 tazas: Llene hasta la línea de 6 tazas con agua fría, luego agregue vinagre blanco hasta que la solución alcance la línea de 12 tazas. No supere la línea de 12 tazas. Con percoladores para 6 tazas: Llene hasta la línea de 4 tazas con agua fría, luego agregue vinagre blanco hasta que la solución alcance la línea de 6 tazas. No supere la línea de 6 tazas.

2. Ensamble el percolador con el montaje a vapor, la canasta de café, la tapa de la canasta de café, y la tapa.

3. Conecte y deje que la unidad pase por el ciclo de preparación. Cuando se detenga la preparación, deje asentar otros 15 minutos.

4. Desconecte y drene el filtro. Deje enfriar, luego limpie siguiendo los pasos 1–8 en “Limpiando el percolador”.

NOTA: Con el paso del tiempo, es posible que se produzca la acumulación de café y depósitos minerales en el fondo de la unidad, y que esto haga que el percolador no funcione adecuadamente. Realice un ciclo con vinagre (lea más arriba) para quitar acumulaciones y luego vuelva a usar.

Grupo HB PS, S.A. de C.V.
Monte Elbruz No. 124 Int. 601
Col. Palmitas Polanco
México, D.F. C.P. 11560
Tel. 01-800-71-16-100

PÓLIZA DE GARANTÍA

PRODUCTO:	MARCA:	MODELO:	

Grupo HB PS, S.A. de C.V. cuenta con una Red de Centros de Servicio Autorizada, por favor consulte en la lista anexa el nombre y dirección de los establecimientos en la República Mexicana en donde usted podrá hacer efectiva la garantía, obtener partes, componentes, consumibles y accesorios; así como también obtener servicio para productos fuera de garantía.
Para mayor información llame sin costo: **Centro de Atención al consumidor: 01 800 71 16 100**

Grupo HB PS, S.A. de C.V. le otorga a partir de la fecha de compra:
GARANTÍA DE 1 AÑO.

COBERTURA

- Esta garantía ampara, todas las piezas y componentes del producto que resulten con defecto de fabricación incluyendo la mano de obra.
- Grupo HB PS, S.A. de C.V. se obliga a reemplazar, reparar o reponer, cualquier pieza o componente defectuoso; proporcionar la mano de obra necesaria para su diagnóstico y reparación, todo lo anterior sin costo adicional para el consumidor.
- Esta garantía incluye los gastos de transportación del producto que deriven de su cumplimiento dentro de su red de servicio.

LIMITACIONES

- Esta garantía no ampara el reemplazo de piezas deterioradas por uso o por desgaste normal, como son: cuchillas, vasos, jarras, filtros, etc.
- Grupo HB PS, S.A. de C.V. no se hace responsable por los accidentes producidos a consecuencia de una instalación eléctrica defectuosa, ausencia de toma de tierra, clavija de enchufe en mal estado, etc.

EXCEPCIONES

Esta garantía no será efectiva en los siguientes casos:

a) Cuando el producto se hubiese utlizado en condiciones distintas a las normales. (Uso industrial, semi-industrial o comercial.)
b) Cuando el producto no hubiese sido operado de acuerdo con el instructivo de uso.
c) Cuando el producto hubiese sido alterado o reparado por personas no autorizadas por Grupo HB PS, S.A. de C.V. el fabricante nacional, importador o comercializador responsable respectivo.

El consumidor puede solicitar que se haga efectiva la garantía ante la propia casa comercial donde adquirió su producto, siempre y cuando Grupo HB PS, S.A. de C.V. no cuente con talleres de servicio.

PROCEDIMIENTO PARA HACER EFECTIVA LA GARANTÍA

- Para hacer efectiva la garantía no deben exigirse mayores requisitos que la presentación del producto y la póliza correspondiente, debidamente sellada por el establecimiento que lo vendió.
- Para hacer efectiva la garantía, lleve su aparato al Centro de Servicio Autorizado más cercano a su domicilio (consulte la lista anexa).
- Si no existe Centro de Servicio Autorizado en su localidad llame a nuestro Centro de Atención al Consumidor para recibir instrucciones de como hacer efectiva su garantía.
- El tiempo de reparación, en ningún caso será mayor de 30 días naturales contados a partir de la fecha de recepción del producto en nuestros Centros de Servicio Autorizados.
- En caso de que el producto haya sido reparado o sometido a mantenimiento y el mismo presente deficiencias imputables al autor de la reparación o del mantenimiento dentro de los treinta días naturales posteriores a la entrega del producto al consumidor, éste tendrá derecho a que sea reparado o mantenido de nuevo sin costo alguno. Si el plazo de la garantía es superior a los treinta días naturales, se estará a dicho plazo.
- El tiempo que duren las reparaciones efectuadas al amparo de la garantía no es computable dentro del plazo de la misma. Cuando el bien haya sido reparado se iniciará la garantía respecto de las piezas repuestas y continuará con relación al resto. En el caso de reposición del bien deberá renovarse el plazo de la garantía.

DÍA___ MES___ AÑO___		Si desea hacer comentarios o sugerencias con respecto a nuestro servicio o tiene alguna queja derivada de la atención recibida en alguno de nuestros Centros de Servicio Autorizados, por favor dirigirse a: **GERENCIA INTERNACIONAL DE SERVICIO** **01 800 71 16 100**

RED DE CENTROS DE SERVICIO AUTORIZADA GRUPO HB PS, S.A. DE C.V.

Distrito Federal

ELECTRODOMÉSTICOS
Av. Plutarco Elias Cailes No. 1499
Zacahuitzco MEXICO 09490 D.F.
Tel: 01 55 5235 2323
Fax: 01 55 5243 1397

CASA GARCIA
Av. Patriotismo No. 875-B
Mixcoac MEXICO 03910 D.F.
Tel: 01 55 5563 8723
Fax: 01 55 5615 1856

Nuevo Leon

FERNANDO SEPULVEDA REFACCIONES
Ruperto Martínez No. 238 Ote.
Centro MONTERREY, 64000 N.L.
Tel: 01 81 8343 6700
Fax: 01 81 8344 0486

Jalisco

SERVICIOS DE MANTENIMIENTO CASTILLO
Garibaldi No. 1450
Ladrón de Guevara
GUADALAJARA 44660 Jal.
Tel: 01 33 3825 3480
Fax: 01 33 3826 1914

Chihuahua

DISTRIBUIDORA TURMIX
Av. Paseo Triunfo de la Rep. No. 5289
Local 2 A.
Int. Hipermart
Alamos de San Lorenzo
CD. JUAREZ 32340 Chih.
Tel: 01 656 617 8030
Fax: 01 656 617 8030

Modelo:	Tipo:	Características Eléctricas:	
40192	P18	120 V~	60 Hz
40191	P19	120 V~	60 Hz

Los números de modelo también pueden estar seguidos del sufijo “MX”.