READ BEFORE USE
LIRE AVANT UTILISATION
LEA ANTES DE USAR

hamiltonbeach.com
For recipes, tips and product information.

hamiltonbeach.ca
Pour des recettes, des conseils et des renseignements sur le produit.

hamiltonbeach.com.mx
Para recetas, consejos, y información del producto.

ENTER TO WIN $100 TO SPEND ON WEBSITE
Scan code or visit:
register.hamiltonbeach.com

PARTICIPEZ POUR COURIR LA CHANCE DE GAGNER UN MONTANT DE 100 $ À DÉPENSER SUR NOTRE SITE WEB
Balayez le code ou visitez le
register.hamiltonbeach.com

INGRESE PARA TENER LA OPORTUNIDAD DE GANAR $100 PARA GASTAR EN NUESTRO SITIO WEB
Escanee el código o visite
register.hamiltonbeach.com

Open to US customers only • Ce concours s'adresse aux clients des États-Unis seulement • Este concurso está disponible sólo a clientes de los Estados Unidos

Hamilton Beach®

Blender
Mélangeur
Licuadora

English 2
Français 9
Español 16

IMPORTANT SAFEGUARDS

When using electrical appliances, basic safety precautions should always be followed to reduce the risk of fire, electric shock, and/or injury to persons, including the following:

1. Read all instructions.
2. This appliance is not intended for use by persons with reduced physical, sensory, or mental capabilities, or lack of experience and knowledge, unless they are closely supervised and instructed concerning use of the appliance by a person responsible for their safety.
3. This appliance shall not be used by children. Keep the appliance and its cord out of reach of children.
4. Close supervision is necessary when any appliance is used near children. Children should be supervised to ensure that they do not play with the appliance.
5. To protect against risk of electrical shock, do not put cord, plug, base, or motor in water or other liquid.
6. Turn the appliance OFF (⏻), then unplug from outlet when not in use, before putting on or taking off parts, and before cleaning. To unplug, grasp the plug and pull from the outlet. Never pull from the power cord.
7. Avoid contact with moving parts.
8. Do not operate any appliance with a damaged supply cord or plug, or after the appliance malfunctions or has been dropped or damaged in any manner. Supply cord replacement and repairs must be conducted by the manufacturer, its service agent, or similarly qualified persons in order to avoid a hazard. Contact Customer Service for information on examination, repair, or adjustment as set forth in the Limited Warranty.
9. The use of attachments, including canning jars, not recommended or sold by the appliance manufacturer may cause a risk of injury to persons.
10. Do not use outdoors.
11. Do not let cord hang over edge of table or counter or touch hot surfaces, including stove.
12. Do not place on or near a hot gas or electric burner, or in a heated oven.
13. Keep hands and utensils out of the jar and away from the cutting blade, while blending or chopping food, to reduce the risk of severe personal injury and/or damage to the blender or available attachments (attachments may not be provided with blender). A rubber spatula may be used but must be used only when blender is not running.
14. Blades are sharp; handle carefully—especially when assembling, disassembling, emptying or cleaning blender jar.
15. Do not use a broken, chipped, or cracked blender jar.
16. Do not use broken, cracked, or loose cutting blade assembly.
17. Always operate blender with lid in place.
18. Do not use appliance for other than intended purpose.
19. Do not leave blender unattended while it is operating.
20. Check that the appliance is OFF (⏻) before plugging cord into wall outlet. To disconnect, turn the control to OFF (⏻); then remove plug from wall outlet. To unplug, grasp the plug and pull from the outlet. Never pull from the power cord.
21. **CAUTION!** In order to avoid a hazard due to inadvertent resetting of the thermal cut-out, this appliance must not be supplied through an external switching device, such as a timer, or connected to a circuit that is regularly switched on and off by the utility.
22. If the jar should twist or rotate when the motor is switched ON, switch OFF (⏻) immediately and tighten jar in collar or on blender base.
23. Ensure cutting blade assembly is tight and secure to jar. Injury can result if moving blades accidentally become exposed.
24. To reduce the risk of injury, never place cutting blade assembly on base without jar properly attached.

25. When blending hot liquids, remove filler cap of two-piece lid or open vent opening of lid with mess-free spout, and close any lid openings along the edge intended for pouring. Hot liquids may push lid off jar during blending. To prevent possible burns: Do not fill blender jar beyond the 3-cup (710-ml) level. With the protection of an oven mitt or thick towel, place one hand on top of lid. Keep exposed skin away from lid. Start blending at lowest speed.
26. Be careful if hot liquid is poured into the blender jar as it can be ejected out of the appliance due to a sudden steaming.
27. Never use appliance for a longer period or with a larger amount of ingredients other than that recommended by appliance manufacturer.

SAVE THESE INSTRUCTIONS

Other Consumer Safety Information

This product is intended for household use only. Use for food or liquid only.

⚠ WARNING Electrical Shock Hazard: This appliance is provided with a polarized plug (one wide blade) to reduce the risk of electric shock. The plug fits only one way into a polarized outlet. Do not defeat the safety purpose of the plug by modifying the plug in any way or by using an adapter. If the plug does not fit fully into the outlet, reverse the plug. If it still does not fit, have an electrician replace the outlet.

The length of the cord used on this appliance was selected to reduce the hazards of becoming tangled in or tripping over a longer cord. If a longer cord is necessary, an approved extension cord may be used. The electrical rating of the extension cord must be equal to or greater than the rating of the appliance. Care must be taken to arrange the extension cord so that it will not drape over the countertop or tabletop where it can be pulled on by children or accidentally tripped over.

If the cutting blade assembly locks and will not move, it will damage the motor. Do not use. Contact Customer Service for information.

Do not place blender jar in the freezer filled with food or liquid. This can result in damage to the cutting blade assembly, jar, blender, and possibly result in personal injury.

Wattage/Peak Power Information

The wattage/ampere rating of the blender is determined by an Underwriters Laboratory test and is based on available cutting blade assembly, jar combinations, and attachments that may not be provided with your unit, but are available as replacement parts. This is a measure of input wattage/amperes after 30 seconds of operation. The blender as provided may draw significantly less power.

Peak power is the measure of the motor wattage during the first seconds of operation. This is when a blender requires the most power to crush ice, frozen fruit, etc. This is a better measure of what a blender motor can consume when power is needed most.

Parts and Features

To order parts, visit:
hamiltonbeach.com/parts

1	Filler Cap
2	Pour Spout
3	Lid Tab
4	Lid
5	Glass Blender Jar
6	Handle
7	Cutting Blade Assembly
8	Jar Collar
9	Base
10	Pulse Button
11	3 Liquify/Smoothie Button
12	2 Puree/Icy Drink Button
13	1 Mix/Shake Button
14	Power (⏻) Standby Button

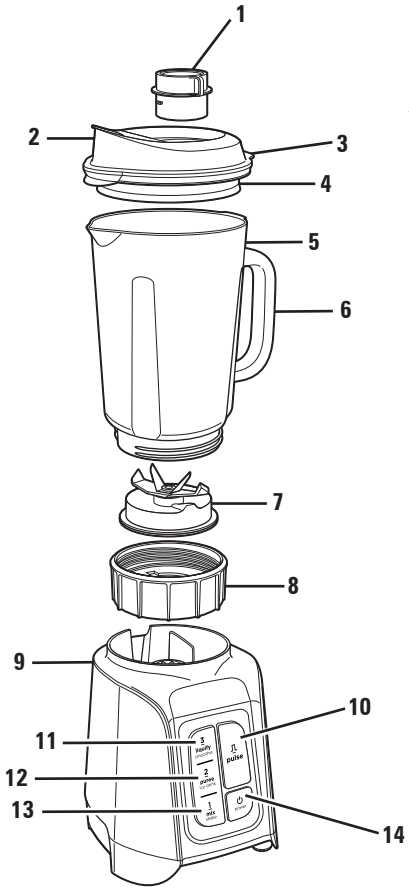

Before first use: After unpacking Blender, wash everything except Base in hot, soapy water. Rinse and dry. thoroughly. Wipe Base with a damp cloth or sponge. DO NOT IMMERSE BASE IN WATER. Care should be taken when cleaning inside of Blender Jar as Cutting Blade Assembly is very sharp.

Parts and Features (cont.)

Lid: The Lid is easy to put on, take off, and clean. Always use Lid when machine is in operation and to pour.

Glass Blender Jar: Ounces, cups, and milliliters are clearly marked.

Base: Contains motor. DO NOT IMMERSE BASE IN WATER.

Program Buttons: Select desired program by pressing button for that program. The programs are:

- 1 (Low Speed) Mix/Shake Button: Blends mixtures together or makes milkshakes.
- 2 (Medium Speed) Puree/Icy Drink Button: Blends fresh fruit or cooked vegetables into a smooth consistency or makes frozen drinks.
- 3 (High Speed) Liquify/Smoothie Button: Blends frozen or fresh fruit smoothies.

Pulse Button: Press and hold down pulse button to blend at high speed setting.

Power (⏻) Standby Button: When button illuminates Blender is ready to use. Press any speed button or pulse button to start blending. Press to turn Blender off. If no button is pressed within 30 seconds, Blender will turn off.

Filler Cap: Use when making dressings and sauces that need oil or other ingredients added slowly.

IMPORTANT: Blender Jar and Cutting Blade Assembly are subject to wear during normal use. Always inspect Jar for nicks, chips, or cracks. Always inspect Cutting Blade Assembly for broken, cracked, or loose blades. If Jar or Cutting Blade Assembly is damaged, do not use. Visit hamiltonbeach.com/parts to obtain replacement parts.

⚠ WARNING **Burn Hazard.** Metal parts under blender jar get hot after use. Do not touch.

How to Assemble and Use

⚠ WARNING **Burn Hazard.** Do not fill blender jar with hot liquid beyond the 3-cup (710-ml) level. With the protection of an oven mitt or thick towel, place one hand on top of lid. Keep exposed skin away from lid. Start blending at lowest speed.

IMPORTANT: The Blender Jar and Cutting Blade Assembly are subject to wear during normal use. Always inspect Jar for nicks, chips, or cracks. Always inspect Cutting Blade Assembly for broken, cracked, or loose blades. If Jar or Cutting Blade Assembly is damaged, do not use. Visit hamiltonbeach.com/parts to obtain replacement parts.

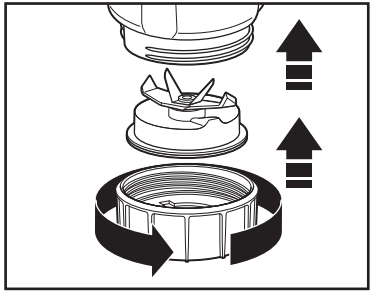

1. Make sure Blender is unplugged. Place Base on clean, dry surface. Place Cutting Blade Assembly, blade side up, through opening in Blender Jar and twist Collar onto bottom of Jar.

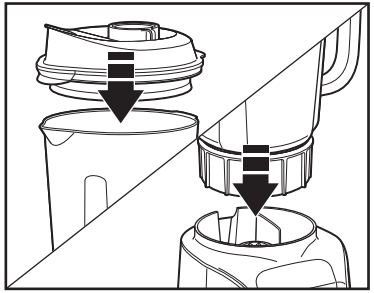

2. Add ingredients, liquids first. Align Pour Spout on Lid with pour spout on Jar. Press down to secure into place. Place Blender Jar on Base.

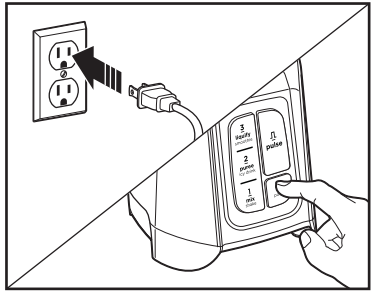

3. Plug into outlet. Press power (⏻) standby button, white LED will illuminate. Blender is now ready to operate. Press desired program button or pulse button for more control of food being blended. Press current program button to return to standby, a different program to switch programs, or power (⏻) standby button to turn Blender off. Unplug.

Tips

- ALWAYS place liquids in Blender Jar first, then remaining ingredients.
- For best performance, minimum amount of liquid needed per recipe is 1 cup (8 ounces [237 ml]). Add more liquid if food is not blending properly. The amount of liquid needed will vary based on other ingredients required for blending.
- If blending action stops during blending or ingredients stick to sides of Jar, stop blending and try pulsing, or add more liquid to Blender Jar.
- Do not store food or liquids in Blender Jar.
- Avoid bumping or dropping Blender when in operation or at any time.
- Cutting large whole fruits and vegetables may allow them to blend more quickly.
- Do not fill Blender Jar past highest graduation marking.
- If ice or frozen fruit pieces are not blending, stop Blender and pulse a few times.
- Do not allow ice to stand or freeze in Jar. Immediately crush ice after placing in Jar.
- Keep Lid on for easy pouring.
- If mixture is not mixing well, set speed one speed lower and try again.

Care and Cleaning

⚠ WARNING Electrical Shock Hazard. Disconnect power before cleaning. Do not immerse cord, plug, base, or motor in water or other liquid.

⚠ WARNING Burn Hazard. Metal parts under blender jar get hot after extended use.

1. Unplug.
2. Remove Blender Jar and Lid. Rotate Jar Collar counterclockwise until Collar and Cutting Blade Assembly come apart from Blender Jar. If Jar Collar is uncomfortable to hold, protect hand with a rubber grip, towel or oven mitt.
3. Wipe Blender Base, control panel, and cord with a damp cloth or sponge. To remove stubborn spots, use a mild, nonabrasive cleanser.
4. Blender Jar, Lid with Filler Cap, and Jar Collar are dishwasher-safe. Wash Cutting Blade Assembly in hot, soapy water. Rinse and dry.
5. DO NOT use “SANI” setting when washing in the dishwasher. “SANI” cycle temperatures could damage your product. Parts may also be washed with hot, soapy water. Rinse and dry thoroughly. Do not soak.

Cleaning Blender Jar:

Add 3 cups (710 ml) warm water and add two drops of dish soap. Press pulse button. Rinse and dry thoroughly.

Troubleshooting

Ingredients will not mix properly.

- Check to see if enough liquid has been added to ingredients. Mixture should be fluid and free-running at all times.
- Solid pieces are too large.
- Jar is too full. Do not fill past highest (6 cups/1.4 L) graduation marking.
- Cutting Blade Assembly blades are not sharp or are damaged. Inspect Jar and Cutting Blade Assembly daily.
- Select speed to create a fluid blend.
- Thicker mixtures should run on slower speeds for best mixing performance.
- Set speed one speed lower and try blending again.

Blender smells like it is burning.

- Turn off Blender and allow unit to cool.
- Although motors are tested during the manufacturing process, heavy use may cause curing of motor windings. The smell may quickly dissipate after a few heavy uses.
- If smell continues after additional heavy uses, contact Customer Service.

There is grease around bottom of Blender Jar or on countertop.

- Monitor problem and source. This may indicate an issue with jar bearings.
- Contact Customer Service if condition persists.

Limited Warranty

This warranty applies to products purchased and used in the U.S. and Canada. This is the only express warranty for this product and is in lieu of any other warranty or condition.

This product is warranted to be free from defects in material and workmanship for a period of five (5) years from the date of original purchase in Canada and three (3) years from the date of original purchase in the U.S. During this period, your exclusive remedy is repair or replacement of this product or any component found to be defective, at our option; however, you are responsible for all costs associated with returning the product to us and our returning a product or component under this warranty to you. If the product or component is no longer available, we will replace with a similar one of equal or greater value.

This warranty does not cover glass, filters, wear from normal use, use not in conformity with the printed directions, or damage to the product resulting from accident, alteration, abuse, or misuse. This warranty extends only to the original consumer purchaser or gift recipient. Keep the original sales receipt, as proof of purchase is required to make a warranty claim. This warranty is void if the product is used for other than single-family household use or subjected to any voltage and waveform other than as specified on the rating label (e.g., 120V ~ 60 Hz).

We exclude all claims for special, incidental, and consequential damages caused by breach of express or implied warranty. All liability is limited to the amount of the purchase price. **Every implied warranty, including any statutory warranty or condition of merchantability or fitness for a particular purpose, is disclaimed except to the extent prohibited by law, in which case such warranty or condition is limited to the duration of this written warranty.** This warranty gives you specific legal rights. You may have other legal rights that vary depending on where you live. Some states or provinces do not allow limitations on implied warranties or special, incidental, or consequential damages, so the foregoing limitations may not apply to you.

To make warranty claim, do not return this appliance to the store. Please write Hamilton Beach Brands, Inc., Customer Service Department, 4421 Waterfront Dr., Glen Allen, VA 23060, or visit hamiltonbeach.com/customer-service in the U.S. or hamiltonbeach.ca/customer-service in Canada. For faster service, locate the model, type, and series numbers on your appliance.

PRÉCAUTIONS IMPORTANTES

Pour utiliser un appareil électroménager, vous devez toujours prendre des mesures élémentaires de sécurité pour réduire le risque d'incendie, d'électrocution et/ou de blessure corporelle, en particulier les mesures suivantes :

1. Lire toutes les instructions.
2. Cet appareil n'est pas destiné à être utilisé par des personnes dont les capacités physiques, sensorielles ou mentales sont réduites, ou manquant d'expérience et de connaissance, sauf si elles sont étroitement surveillées et instruites sur l'utilisation de l'appareil par une personne responsable de leur sécurité.
3. Cet appareil ne devrait pas être utilisé par des enfants. Garder l'appareil et son cordon hors de la portée des enfants.
4. Une surveillance étroite est requise pour tout appareil utilisé près des enfants. Surveiller que les enfants ne jouent pas avec l'appareil.
5. Pour éviter les risques d'électrocution, ne pas immerger le cordon, la fiche, la base ou le moteur dans l'eau ou tout autre liquide.
6. Fermer l'appareil (⏻), puis le débrancher de la prise lorsqu'il n'est pas utilisé, avant d'assembler ou de désassembler des pièces ou avant de le nettoyer. Pour le débrancher, tenir la fiche et la retirer de la prise. Ne jamais tirer sur le cordon.
7. Éviter de toucher les parties mobiles.
8. Ne pas faire fonctionner un appareil électroménager avec un cordon ou une fiche endommagée, ou lorsque l'appareil ne fonctionne pas bien ou a été échappé ou endommagé d'une manière quelconque. Le remplacement et la réparation du cordon d'alimentation doivent être faits par le fabricant, son agent de service ou toute personne qualifiée de façon à éviter tout danger. Veuillez communiquer avec le service à la clientèle pour obtenir de l'information concernant l'inspection, la réparation ou le réglage, comme précisé dans la garantie limitée.
9. L'utilisation d'accessoires non recommandés par le fabricant ou vendus par le fabricant de l'appareil, incluant les boîtes de conserve, peut provoquer des blessures.
10. Ne pas utiliser à l'extérieur.
11. Ne pas laisser pendre le cordon de la table ou du comptoir et éviter tout contact entre le cordon et les surfaces chaudes incluant la cuisinière.
12. Ne placer jamais votre appareil électroménager à proximité ou sur un brûleur électrique ou à gaz chaud ou dans un four chaud.
13. Garder les mains et les ustensiles à l'extérieur du récipient et éloignés de la lame pendant le mélange ou le hachage des aliments afin de réduire le risque de blessures graves et/ou de bris du mélangeur et de ses accessoires (certains accessoires ne sont pas fournis avec ce mélangeur). Une spatule en caoutchouc peut être utilisée seulement lorsque le mélangeur ne fonctionne pas.
14. Les lames sont tranchantes; veuillez manipuler avec précaution, en particulier lorsque vous assemblez, désassemblez, videz ou nettoyez le récipient du mélangeur.
15. Ne pas utiliser un récipient de mélangeur brisé, craqué ou fissuré.
16. Ne pas utiliser des lames brisées, fissurées ou lâches.
17. Toujours installer le couvercle avant de faire fonctionner l'appareil.
18. N'utiliser cet appareil que pour les fonctions auxquelles il est destiné.
19. Ne pas laisser le mélangeur sans surveillance pendant le fonctionnement.
20. S'assurer que l'appareil est OFF (⏻/arrêt) avant de brancher la fiche dans la prise de courant. Pour débrancher, pousser le bouton OFF (⏻/arrêt) puis débrancher la fiche de la prise de courant. Pour débrancher, saisir la fiche et la retirer de la prise. Ne pas tirer sur le cordon d'alimentation.
21. **ATTENTION !** Afin d'éviter un danger découlant d'une réinitialisation accidentelle du rupteur thermique, se dispositif ne doit pas être alimenté par l'entremise d'un appareil de connexion externe, comme une minuterie, ou connecté à un circuit qui est régulièrement mis sous et hors tension par le service public.
22. Si le récipient bouge ou tourne pendant que le moteur est en marche (ON), mettre immédiatement le mélangeur hors tension (OFF/⏻) puis serrer le collier au mélangeur ou à la base du mélangeur.

23. S'assurer que l'assemblage des lames coupantes est serré et fixé fermement au récipient. Des lames en mouvement et accidentellement exposées représentent un risque de blessure.
24. Pour éviter les risques de blessure, ne jamais placer l'assemblage des lames coupantes sans avoir correctement avoir sécurisé le récipient sur la base.
25. Lors du mélange de liquides très chauds, retirer le bouchon de remplissage du couvercle en deux parties ou ouvrir l'évent du couvercle avec le bec verseur antigoutte et fermer tous les becs verseurs le long du bord. Les liquides chauds peuvent pousser sur le couvercle pendant le mélange. Pour prévenir les brûlures : Ne pas remplir au-delà de la marque 710 ml (3 tasses) du récipient. À l'aide d'un gant de cuisinier ou d'une serviette épaisse, placer une main sur le dessus du couvercle. Garder la peau exposée éloignée du couvercle. Commencer à mélanger en utilisant la vitesse minimale.
26. Prendre garde au liquide chaud versé dans le mélangeur parce que ce dernier peut jaillir hors de l'appareil à cause de la formation soudaine de vapeur.
27. Ne jamais prolonger le temps de fonctionnement de cet appareil ou utiliser des quantités d'aliments supérieures aux recommandations du fabricant.

CONSERVER CES INSTRUCTIONS

Autres consignes de sécurité pour le consommateur

Cet appareil est destiné à un usage domestique uniquement. Utiliser seulement pour les aliments et les liquides.

⚠ AVERTISSEMENT **Risque de choc électrique** : Cet appareil est fourni avec une fiche polarisée (une broche large) pour réduire le risque d'électrocution. Cette fiche n'entre que dans un seul sens dans une prise polarisée. Ne contrecarrez pas l'objectif sécuritaire de cette fiche en la modifiant de quelque manière que ce soit ou en utilisant un adaptateur. Si vous ne pouvez pas insérer complètement la fiche dans la prise, inversez la fiche. Si elle refuse toujours de s'insérer, faire remplacer la prise par un électricien.

La longueur du cordon installé sur cet appareil a été sélectionnée afin de réduire les risques d'enchevêtrement ou de faux pas causés par un fil trop long. L'utilisation d'une rallonge approuvée est permise si le cordon est trop court. Les caractéristiques électriques de la rallonge doivent être équivalentes ou supérieures aux caractéristiques de l'appareil. Prendre toutes les précautions nécessaires pour installer la rallonge de manière à ne pas la faire courir sur le comptoir ou sur une table pour éviter qu'un enfant ne tire sur le cordon ou trébuche accidentellement.

Les lames qui se bloquent ou refusent de bouger peuvent endommager le moteur. Ne pas utiliser. Veuillez communiquer avec le service à la clientèle pour obtenir de l'information.

Ne pas stocker le récipient du mélangeur au congélateur s'il contient des aliments ou du liquide. Ceci pourrait endommager les lames, le récipient, le mélangeur et éventuellement, occasionner des blessures.

Information au sujet de la tension et de la puissance maximale

La puissance et l'intensité nominales du mélangeur sont déterminées par un essai du Underwriters Laboratory basé sur des combinaisons de lames, de récipient et des accessoires pouvant ne pas être offerts pour votre appareil, mais offertes comme pièces de rechange. Ceci est une mesure d'entrée de tension et d'intensité suite à un fonctionnement d'une durée de 30 secondes. Le mélangeur, comme fourni, peut être plus éconergétique.

La puissance maximale est la mesure de la puissance restituée du moteur au cours des premières secondes de fonctionnement. Ceci représente la puissance maximale requise par votre mélangeur pour piler la glace, les fruits congelés, etc. Ceci est une mesure plus juste du moteur du mélangeur lors de sa demande énergétique maximale.

Pièces et caractéristiques

Pour commander des pièces, visitez :
hamiltonbeach.ca/parts

1	Bouchon de remplissage
2	Bec verseur
3	Patte du couvercle
4	Couvercle
5	Récipient du mélangeur en verre
6	Poignée
7	Assemblage des lames coupantes
8	Collier du récipient
9	Base
10	Bouton pulse (impulsion)
11	3 Bouton pour Liquify/Smoothie (liquéfier/smoothies)
12	2 Bouton Puree/Icy Drink (purée/ boissons glacées)
13	1 Bouton pour Mix/Shake (mélanger/ laits frappés)
14	Bouton marche (⏻) attente

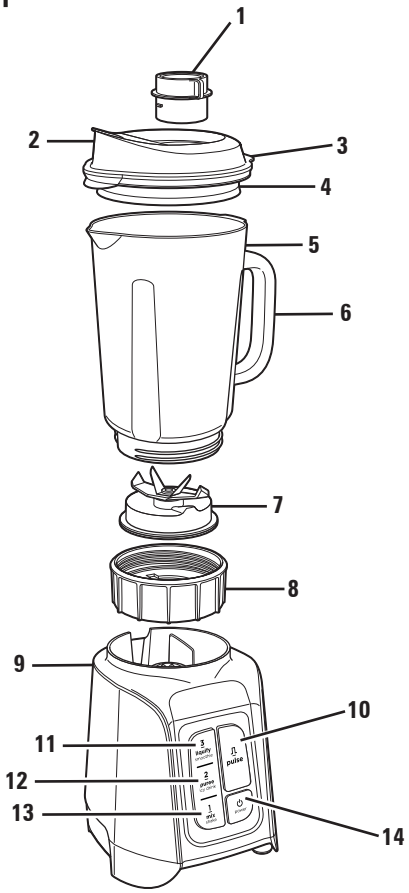

Avant la première utilisation : Après avoir déballé le mélangeur, nettoyer toutes les pièces, à l'exception de la base, dans de l'eau chaude savonneuse. Sécher complètement. Essuyer la base à l'aide d'un chiffon ou d'une éponge humide. NE PAS IMMERGER LA BASE DANS L'EAU. Prendre des précautions lors du nettoyage de l'intérieur de l'assemblage de lames, car celui-ci est très tranchant.

Pièces et caractéristiques (suite)

Couvercle : Ce couvercle est facile à installer, retirer et nettoyer. Toujours utiliser le couvercle lorsque l'appareil est en marche et pour verser.

Récipient du mélangeur en verre : Les onces, tasses et millilitres sont clairement indiqués.

Base : Elle contient le moteur. NE PAS IMMERGER LA BASE DANS L'EAU.

Boutons programmés : Sélectionner le programme souhaité en appuyant sur le bouton de ce programme. Voici les différents programmes :

- 1 (Vitesse basse) bouton pour mélanger/laits frappés : permet de mélanger les ingrédients ou préparer des laits frappés.
- 2 (Vitesse moyenne) bouton pour réduire en purée/boissons glacées : permet de réduire les fruits frais ou les légumes cuits en purée de consistance lisse ou de préparer des boissons glacées.
- 3 (Vitesse élevée) bouton pour liquéfier/smoothies : permet de préparer des smoothies au fruits frais ou congelés.

Bouton pulse (impulsion) : Appuyer et maintenir le bouton pulse (impulsion) enfoncé pour mélanger à haute vitesse.

Bouton marche (⏻) attente : Lorsque le bouton s'allume, le mélangeur est prêt à être utilisé. Appuyer sur n'importe quel bouton de vitesse ou le bouton impulsion pour commencer à mélanger. Appuyer pour éteindre le mélangeur. Si l'on n'appuie sur aucun bouton dans les 30 secondes, le mélangeur s'arrêtera.

Bouchon de remplissage : Utiliser lors de la préparation de vinaigrettes et de sauces où il faut ajouter lentement de l'huile ou d'autres ingrédients.

IMPORTANT : Le récipient du mélangeur ainsi que l'assemblage des lames coupantes sont sujets à de l'usure lors d'un usage normal. Assurez-vous de toujours inspecter le récipient afin d'y déceler des entailles, des ébréchures ou des fissures. Inspecter toujours l'assemblage des lames coupantes afin de vérifier si elle est brisée, fissurée ou desserrée. Si le récipient ou l'assemblage des lames coupantes est endommagé, ne les utiliser pas. Visitez le site hamiltonbeach.ca/parts pour obtenir des pièces de rechange.

⚠ AVERTISSEMENT Risque de brûlures. Les pièces métalliques situées sous le récipient du mélangeur deviennent chaudes après utilisation. N'y toucher pas.

Comment assembler et utiliser

IMPORTANT : Le récipient du mélangeur et l'assemblage des lames coupantes peuvent s'user lors de l'utilisation normale. Toujours inspecter le récipient à la recherche d'égratignures, d'éclats et de fissures. Toujours inspecter l'assemblage des lames coupantes pour s'assurer qu'il n'est pas brisé, fissuré et que les lames ne pas lâches. Ne pas utiliser un récipient ou l'assemblage des lames coupantes endommagé. Visitez le site hamiltonbeach.ca/parts pour obtenir des pièces de rechange.

⚠ AVERTISSEMENT **Risque de brûlures.** Ne pas remplir le récipient du mélangeur avec un liquide chaud au-delà du niveau de 710 ml (3 tasses). En vous protégeant à l'aide d'un gant de cuisine ou d'une serviette épaisse, mettre une main sur le dessus du couvercle. Veuillez garder la peau exposée à l'écart du couvercle. Démarrer le mélangeur à la vitesse la plus basse.

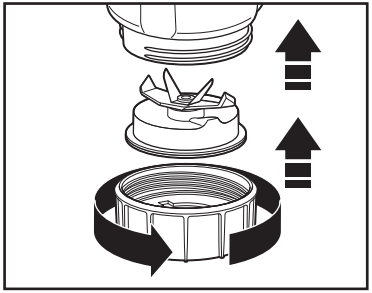

1. S'assurer que le mélangeur est débranché. Déposer la base du mélangeur sur une surface propre et sèche. Installer l'assemblage des lames coupantes, les lames vers le haut, dans l'ouverture du récipient du mélangeur avant de visser le collier au fond du récipient.

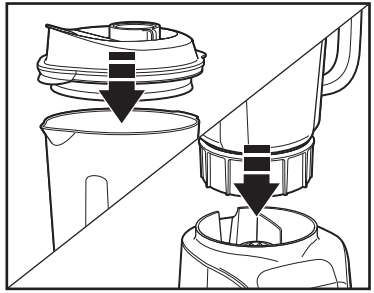

2. Ajouter les ingrédients liquides en premier. Aligner le bec verseur du couvercle avec le bec verseur du récipient. Appuyer pour bien le refermer. Mettre le récipient du mélangeur sur la base.

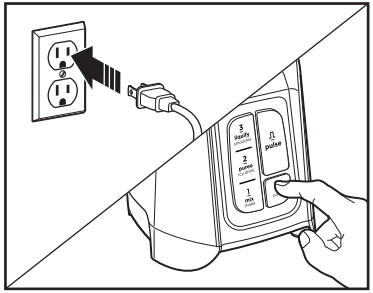

3. Brancher dans la prise. Appuyer sur le bouton marche (⏻) attente, le voyant à DEL s'allumera. Le mélangeur est maintenant prêt à être utilisé. Appuyer sur le bouton programmé souhaité ou le bouton d'impulsion pour un meilleur contrôle sur le mélange des aliments. Appuyer sur le bouton programmé utilisé pour revenir en mode d'attente, un bouton différent pour passer à un autre programme ou le bouton marche (⏻) attente pour éteindre le mélangeur. Débrancher.

Conseils

- TOUJOURS incorporer le liquide dans le récipient du mélangeur en premier et les autres ingrédients par la suite.
- Pour un rendement optimal, la quantité minimum de liquide nécessaire par recette est de 237 ml (1 tasse/8 oz). Ajouter plus de liquide si les aliments sont difficiles à mélanger. La quantité de liquide nécessaire peut varier selon les autres ingrédients nécessaires au mélange.
- Si le cycle de mélange s'arrête pendant l'opération ou que les ingrédients collent aux parois du récipient, arrêter le mélange et essayer de pulser ou ajouter plus de liquide dans le récipient du mélangeur.
- Ne pas stocker d'aliments ou de liquides dans le récipient du mélangeur.
- Éviter de frapper ou d'échapper le mélangeur pendant le fonctionnement et en tout temps.
- Couper les gros fruits et légumes entiers peut accélérer la durée du mélange.
- Ne pas remplir le récipient du mélangeur au-delà de la marque graduée.
- Si les morceaux de glace ou de fruits congelés ne se mélangent pas, éteindre le mélangeur et utiliser la commande d'action intermittente à quelques reprises.
- Ne pas laisser de glace ou d'aliments congelés dans le récipient. Concasser la glace immédiatement après l'avoir incorporée dans le récipient.
- Garder le couvercle pour faciliter le versage.
- Si le mélange ne se fait pas bien, régler à une vitesse plus basse et essayer à nouveau.

Entretien et nettoyage

⚠ AVERTISSEMENT **Risque de choc électrique.** Débrancher l'alimentation électrique avant le nettoyage. Ne pas immerger la fiche, la base ou le moteur dans l'eau ou tout autre liquide.

⚠ AVERTISSEMENT **Risque de brûlures.** Les pièces métalliques sous le récipient du mélangeur deviendront chaudes après une utilisation prolongée.

1. Débrancher.
2. Retirer le récipient du mélangeur et le couvercle. Tourner le collier vers la gauche jusqu'à ce que ce dernier se sépare de l'assemblage des lames coupantes du récipient du mélangeur. Si le collier du récipient est inconfortable lorsqu'on le tient, protéger les mains à l'aide d'une poignée en caoutchouc, d'une serviette ou d'un gant de cuisine.
3. Essuyer la base du mélangeur, le panneau de commande et le cordon avec un linge ou une éponge humide. Enlever les taches rebelles en utilisant un nettoyant doux et non abrasif.
4. Le récipient, le couvercle avec bouchon de remplissage et le collier du récipient du mélangeur vont au lave-vaisselle. Laver l'assemblage des lames coupantes dans de l'eau chaude savonneuse. Rincer et sécher.
5. NE PAS utiliser le réglage « Désinfection » du lave-vaisselle. Les températures du cycle de désinfection peuvent endommager le produit. Les pièces peuvent aussi être lavées avec de l'eau chaude savonneuse. Rincer et assécher complètement. Ne pas faire tremper.

Nettoyage du récipient du mélangeur :

Ajouter 710 ml (3 tasses) d'eau tiède et deux gouttes de savon à vaisselle liquide. Appuyer sur le bouton pulse (impulsion). Rincer et sécher complètement.

Dépannage

Les ingrédients ne se mélangent pas correctement.

- S'assurer que la quantité de liquide est suffisante comparativement aux ingrédients. Le mélange doit être fluide et tourner librement en tout temps.
- Les morceaux solides sont trop gros.
- Le recipient est trop rempli. Ne pas dépasser la marque graduée maximum de 1,4 L (6 tasses).
- Les lames de l'assemblage des lames coupantes sont émoussées ou endommagées. Inspecter quotidiennement le recipient et l'assemblage des lames coupantes.
- Sélectionner une vitesse pour obtenir un mélange fluide.
- Les vitesses plus basses doivent être utilisées pour les mélanges de consistance plus épaisse pour obtenir des résultats supérieurs.
- Régler à une vitesse plus basse et essayer de mélanger à nouveau.

Une odeur de brûlé se dégage du mélangeur.

- Éteindre le mélangeur et le laisser refroidir.
- Bien que les moteurs ont été mis à l'épreuve pendant le procédé de fabrication, une utilisation intense peut provoquer le durcissement des enroulements du moteur. L'odeur peut se dissiper rapidement après quelques utilisations intenses.
- Si l'odeur persiste toujours après quelques utilisations intensives supplémentaires, veuillez communiquer avec le service à la clientèle.

Présence de graisse autour du fond du récipient du mélangeur et sur le comptoir.

- Surveiller ce problème et la source. Ceci peut indiquer un problème avec les engrenages du récipient.
- Veuillez communiquer avec le service à la clientèle si le problème persiste.

Garantie limitée

Cette garantie s'applique aux produits achetés et utilisées aux É.-U. et au Canada. C'est la seule garantie expresse pour ce produit et est en lieu et place de tout autre garantie ou condition.

Ce produit est garanti contre tout défaut de matériaux et de main-d'oeuvre pour une période de cinq (5) ans à compter de la date d'achat d'origine au Canada et trois (3) ans à compter de la date d'achat d'origine aux É.-U. Au cours de cette période, votre seul recours est la réparation ou le remplacement de ce produit ou tout composant s'avérant défectueux, à notre gré, mais vous êtes responsable de tous les coûts liés à l'expédition du produit et le retour d'un produit ou d'un composant dans le cadre de cette garantie. Si le produit ou un composant n'est plus offert, nous le remplacerons par un produit similaire de valeur égale ou supérieure.

Cette garantie ne couvre pas le verre, les filtres, l'usure d'un usage normal, l'utilisation non conforme aux directives imprimées, ou des dommages au produit résultant d'un accident, modification, utilisation abusive ou incorrecte. Cette garantie s'applique seulement à l'acheteur original ou à la personne l'ayant reçu en cadeau. La présentation du reçu de vente d'origine comme preuve d'achat est nécessaire pour faire une réclamation au titre de cette garantie. Cette garantie s'annule si le produit est utilisé autrement que par une famille ou si l'appareil est soumis à toute tension ou forme d'onde différente des caractéristiques nominales précisées sur l'étiquette (par ex. : 120 V ~ 60 Hz).

Nous excluons toutes les réclamations au titre de cette garantie pour les dommages spéciaux, consécutifs et indirects causés par la violation de garantie expresse ou implicite. Toute responsabilité est limitée au prix d'achat. **Chaque garantie implicite, y compris toute garantie ou condition de qualité marchande ou d'adéquation à un usage particulier, est exonérée, sauf dans la mesure interdite par la loi, auquel cas la garantie ou condition est limitée à la durée de cette garantie écrite.** Cette garantie vous donne des droits légaux précis. Vous pouvez avoir d'autres droits qui varient selon l'endroit où vous habitez. Certaines provinces ne permettent pas les limitations sur les garanties implicites ou les dommages spéciaux ou indirects de telle sorte que les limitations ci-dessus ne s'appliquent peut-être pas à votre cas.

Pour faire une réclamation au titre de la garantie, veuillez ne pas retourner cet appareil au magasin. Veuillez nous écrire à Hamilton Beach Brands, Inc., Customer Service Department, 4421 Waterfront Dr., Glen Allen, VA 23060, ou visiter le site hamiltonbeach.com/customer-service aux États-Unis ou hamiltonbeach.ca/customer-service au Canada. Pour obtenir un service plus rapide, veuillez repérer les numéros de modèle, de type et de séries sur votre appareil.

SALVAGUARDIAS IMPORTANTES

Cuando utilice aparatos eléctricos, siempre deben seguirse precauciones de seguridad básicas a fin de reducir el riesgo de incendio, descarga eléctrica, y/o lesiones a personas, incluyendo las siguientes:

1. Lea todas las instrucciones.
2. Este aparato no se destina para utilizarse por personas cuyas capacidades físicas, sensoriales o mentales sean diferentes o estén reducidas, o carezcan de experiencia o conocimiento, a menos que dichas personas reciban una supervisión o capacitación para el funcionamiento del aparato por una persona responsable de su seguridad.
3. Este aparato no debe ser utilizado por niños. Mantenga el aparato y su cable fuera del alcance de los niños.
4. Verifique que el voltaje de su instalación corresponda con el del producto.
5. Se requiere de una estrecha supervisión cuando el aparato se use por o cerca de niños. Los niños deben supervisarse para asegurar que ellos no empleen los aparatos como juguete.
6. Para protegerse contra un riesgo de descarga eléctrica, no ponga el cable, enchufe, base o motor en agua o cualquier otro líquido.
7. APAGUE el aparato (⏻/apagado) y, después, desenchúfelo del tomacorriente cuando no esté en uso, antes de armar o desarmar piezas y antes de limpiarlo. Para desenchufarlo, tome el enchufe y retírelo del tomacorriente. Nunca tire del cable eléctrico.
8. Evite el contacto con partes móviles.
9. No opere ningún aparato con cables o enchufe dañados o después de que el aparato funcione mal o se caiga o dañe de cualquier manera. El reemplazo del cable de suministro y las reparaciones deben ser efectuadas por el fabricante, su agente de servicio, o personas igualmente calificadas para poder evitar un peligro. Comuníquese con Servicio al cliente para obtener información sobre la revisión, la reparación o los ajustes, según lo establecido en la Garantía limitada.
10. El uso de aditamentos, incluyendo latas, no recomendados o vendidos por el fabricante del aparato pueden causar un riesgo de lesiones personales.
11. No lo use en exteriores.
12. No deje que el cable cuelgue del borde de la mesa o cubierta, o toque superficies calientes, incluyendo la estufa.
13. No lo coloque sobre o cerca de un quemador caliente eléctrica o a gas, o dentro de un horno caliente.
14. Mantenga las manos y utensilios alejados de la jarra y de la cuchilla de corte, mientras licue o corte alimentos, a fin de reducir el riesgo de lesiones personales graves y/o daños a la licuadora (la licuadora puede no incluir los accesorios). Puede utilizarse una espátula de goma pero solamente cuando la licuadora no está en funcionamiento.
15. Las cuchillas están filosas, manipúlelas cuidadosamente, especialmente al ensamblar, desmontar, vaciar o limpiar la jarra de la licuadora.
16. No use una jarra para licuadora rota, estrellada o rajada.
17. No use un conjunto de cuchilla de corte roto, rajado o flojo.
18. Siempre use la licuadora con la tapa en su lugar.
19. No use el aparato para otro propósito que no sea para el que fue hecho.
20. No deje sin atención la licuadora mientras esté funcionando.
21. Verifique que el aparato esté OFF (⏻/apagado) antes de enchufar el cable en el tomacorriente. Para desconectar, gire el control a OFF (⏻/apagado), luego quite el enchufe del tomacorriente. Para desconectarlo, agarre el enchufe y retire del tomacorrientes. Nunca tire el cable de alimentación.
22. **¡PRECAUCIÓN!** A fin de evitar un riesgo debido a la reconfiguración inadvertida de la protección térmica, este aparato no debe recibir suministro mediante un dispositivo de derivación externo, como un temporizador, o conectarse a un circuito que la empresa de servicio regularmente activa y desactiva.
23. Si la jarra se tuerce o gira cuando el motor se enciende, apáguelo (OFF/⏻) a inmediatamente y apriete la jarra en el cuello o en la base de la licuadora.

24. Asegúrese de que el cuello de la base de la jarra de la licuadora esté fijo y asegurado. Pueden ocurrir lesiones si las cuchillas móviles accidentalmente quedan expuestas.
25. Para reducir el riesgo de lesión, nunca coloque el conjunto de cuchilla de corte sobre la base sin que la jarra esté adecuadamente adherida.
26. Cuando licue líquidos calientes, quite la tapa de llenado de la tapa de dos piezas o abra el orificio de ventilación de la tapa con pico libre de derrames, y cierre los orificios de la tapa ubicados a lo largo del borde previstos para servir. Los líquidos calientes pueden empujar la tapa durante el licuado. Para prevenir posibles quemaduras: No llene la jarra de la licuadora más allá del nivel de 3 tazas (710 ml). Con la protección de guantes de cocina o una toalla gruesa, coloque una mano encima de la tapa. Mantenga la piel expuesta lejos de la tapa. Comience a licuar a una velocidad baja.
27. Prendre garde au liquide chaud versé dans le mélangeur parce que ce dernier peut jaillir hors de l'appareil à cause de la formation soudaine de vapeur.
28. Nunca use el aparato por un periodo más largo o con una cantidad mayor de ingredientes de los recomendados por el fabricante del aparato.

GUARDE ESTAS INSTRUCCIONES

Otra información de seguridad para el cliente

Este aparato ha sido diseñado solamente para uso doméstico. Sólo úselo para alimentos o líquidos.

⚠ ADVERTENCIA **Riesgo de descarga eléctrica:** Este aparato es provisto con un enchufe polarizado (una pata más ancha) para reducir el riesgo de una descarga eléctrica. El enchufe embona únicamente en una dirección dentro de un tomacorriente polarizado. No trate de obviar el propósito de seguridad del enchufe modificándolo de alguna manera o utilizando un adaptador. Si el enchufe no entra completamente en la toma, invierta el enchufe. Si aún no entra, haga que un electricista reemplace la toma.

El largo del cable que se usa en este aparato fue seleccionado para reducir el peligro de que alguien se enganche o tropiece con un cable más largo. Si es necesario usar un cable más largo, se podrá usar un cable de extensión aprobado. La clasificación eléctrica nominal del cable de extensión debe ser igual o mayor que la clasificación nominal del aparato. Es importante tener cuidado de colocar el cable de extensión para que no se pliegue sobre el mostrador o la mesera en donde niños puedan tirar del mismo o tropezarse accidentalmente.

Si el conjunto de cuchilla de corte se atora y no se mueve, dañará el motor. No la use. Comuníquese con Servicio al cliente para obtener información.

No coloque la jarra de la licuadora en el congelador lleno de comida o líquido. Esto puede resultar en un daño del conjunto de cuchilla de corte, jarra, licuadora y resulte posiblemente en lesiones personales.

Información sobre watt/potencia máxima

La clasificación del wattaje/amperaje de la licuadora se determina por una prueba de Underwriters Laboratory y está basada en las combinaciones de conjunto de cuchilla de corte, jarra, y accesorios disponibles que pueden no proporcionarse con su unidad, pero están disponibles como partes de reemplazo. Esta es una medida de entrada de watt/amperes después de 30 segundos de operación. La licuadora como se provee puede tomar significativamente menos energía.

La potencia máxima es la medida del wattaje del motor durante los primeros segundos de operación. Esto es cuando la licuadora requiere la mayor energía para cortar hielo, fruta congelada, etc. Esta es una mejor medición de lo que un motor de licuadora puede consumir cuando más se requiere energía.

Piezas y características

Para ordenar piezas, visite:
hamiltonbeach.com/parts

1	Tapa de llenado
2	Pico vertedor
3	Pestaña de la tapa
4	Tapa
5	Jarra de la licuadora de vidrio
6	Manija
7	Conjunto de cuchilla de corte
8	Cuello de la jarra
9	Base
10	Botón pulse (pulso)
11	3 Botón de Liquify/Smoothie (licuado/batido)
12	2 Botón de Puree/Icy Drink (puré/ bebida helada)
13	1 Botón de Mix/Shake (mezcla/ malteada)
14	Botón de encendido (⏻) en espera

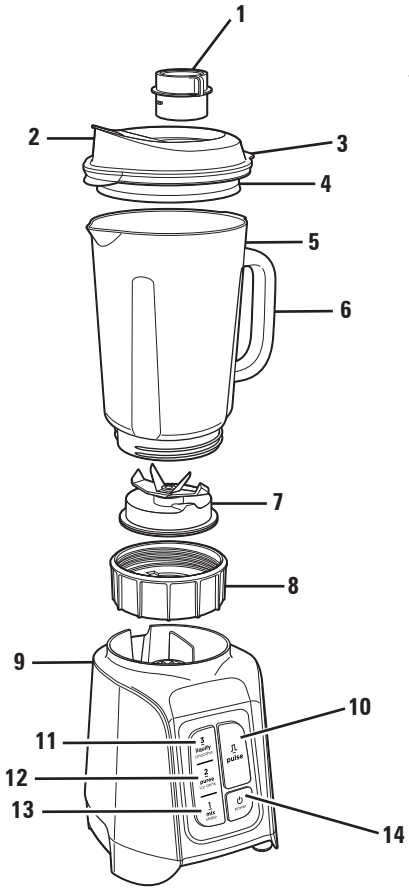

Antes del primer uso: Después de desempacar la licuadora, lave todo excepto la base en agua caliente jabonosa. Seque bien. Limpie la base con una esponja o un paño suave y húmedo. NO SUMERJA LA BASE EN AGUA. Hay que tener cuidado al limpiar el interior de la jarra de la licuadora ya que el conjunto de cuchilla de corte es muy afilado.

Piezas y características (cont.)

Tapa: La tapa es fécil de colocar, quitar y limpiar. Siempre utilice la tapa cuando la máquina se encuentra en funcionamiento y para servir.

Jarra de la licuadora de vidrio: Las onzas, tazas y mililitros se encuentran claramente marcados.

Base: Contiene el motor. NO SUMERJA LA BASE EN AGUA.

Botones de programa: Seleccione el programa deseado presionando el botón para ese programa. Los programas son:

- 1 Botón de mezcla/malteada (baja velocidad): licúa mezclas o malteadas.
- 2 Botón de puré/bebida helada (media velocidad): licúa frutas frescas o verduras cocidas en una consistencia suave o hace bebidas heladas.
- 3 Botón de licuado/batido (alta velocidad): licúa batidos de fruta helados o frescos.

Botón pulse (pulso): Presione y mantenga presionado el botón pulse (pulso) para licuar en el ajuste de alta velocidad.

Botón de encendido (⏻) en espera: Cuando el botón se ilumina, la licuadora está lista para ser usada. Presione cualquier botón de velocidad o el botón pulse para comenzar a licuar. Presione para apagar la licuadora. Si no se presiona ningún botón dentro de 30 segundos, la licuadora se apagará.

Tapa de llenado: Se usa para hacer aderezos y salsas que necesitan aceite u otros ingredientes que se añaden lentamente.

IMPORTANTE: La jarra de la licuadora y el cunjunto de cuchilla de corte sufren desgaste durante el uso normal. Siempre inspeccione la jarra en busca de golpes, mellas o roturas. Siempre inspeccione el cunjunto de cuchilla de corte en busca de hojas rotas, quebradas o flojas. Si la jarra o el cunjunto de cuchilla de corte están dañadas, no las use. Visite hamiltonbeach.com/parts para recibir partes de repuesto.

⚠ ADVERTENCIA **Riesgo de quemaduras.** Las piezas de metal ubicadas debajo de la jarra de la licuadora se calientan después de un uso prolongado. No tocar.

Cómo ensamblar y usar

IMPORTANTE: La jarra de la licuadora y el cunjunto de cuchilla de corte sufren desgaste durante el uso normal. Siempre inspeccione la jarra en busca de golpes, mellas o roturas. Siempre inspeccione el cunjunto de cuchilla de corte en busca de hojas rotas, quebradas o flojas. Si la jarra o el cunjunto de cuchilla de corte están dañadas, no las use. Visite hamiltonbeach.com/parts para recibir partes de repuesto.

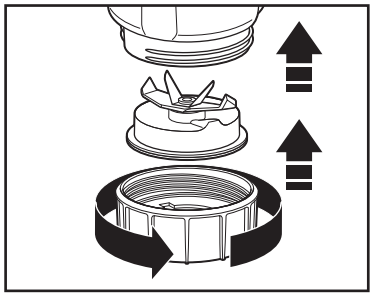

1. Verifique que la licuadora esté desenchufada. Coloque la base de la licuadora en una superficie limpia y seca. Coloque el conjunto de cuchilla de corte, con el lado de la cuchilla hacia arriba, a través de la abertura de la jarra de licuado, antes de ajustar el cuello en la parte inferior de la jarra.

⚠ ADVERTENCIA **Riesgo de quemaduras.** No llene la jarra de la licuadora con líquido caliente arriba del nivel de 3 tazas (710 ml). Con la protección de un guante para horno o una toalla gruesa, coloque una mano sobre la tapa. Mantenga la piel expuesta lejos de la tapa. Empiece a licuar a la velocidad mínima.

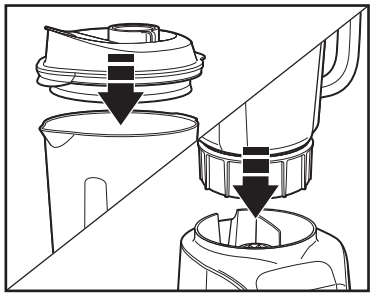

2. Añada los ingredientes, primero los líquidos. Alinee el pico vertedor de la tapa con el pico vertedor de la jarra. Presione hacia abajo para fijarlo en su lugar. Coloque la jarra de la licuadora sobre la base.

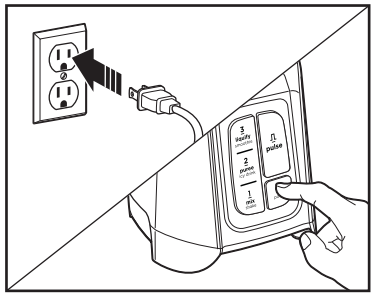

3. Enchufe en una toma de corriente. Presione el botón de encendido (⏻) en espera, el LED blanco se iluminará. La licuadora está lista para funcionar. Presione el botón de programa deseado o el botón pulse para un mayor control de la comida que se está licuando. Presione el botón de programa actual para volver al modo en espera, un programa diferente para cambiar de programa o el botón de encendido (⏻) en esperaa para apagar la licuadora. Desenchufe.

Consejos

- SIEMPRE coloque primero el líquido en la jarra de la licuadora; luego los ingredientes restantes.
- Para un mejor desempeño, la cantidad mínima de líquido necesaria por receta es 1 taza (8 onzas [237 ml]). Agregue más líquido si los alimentos no se están licuando en forma adecuada. La cantidad de líquido necesario cambiará en base a los otros ingredientes requeridos para licuar.
- Si el funcionamiento se detiene durante el licuado o los ingredientes se pegan a los lados de la jarra, detén de mezclar y trate de pulsar o agregar más líquido a la jarra de la licuadora.
- No almacene alimentos o líquidos en la jarra de la licuadora.
- No golpee o deje caer la licuadora cuando se halle en funcionamiento o en cualquier otro momento.
- Cortar frutas y vegetales en trozos puede acelerar el proceso de licuado.
- No sobrepase la marca del nivel de llenado más alta.
- Si los trozos de fruta helados o congelados no se licuan, detenga la licuadora y presione pulse (pulso) algunas veces.
- No deje hielo en la jarra de la licuadora ni deje congelar agua en la misma. Triture el hielo inmediatamente después de colocarlo en la jarra.
- Mantenga la tapa en su lugar para lograr un servicio más sencillo.
- Si los ingredientes no se mezclan bien, baje la velocidad un nivel e intente nuevamente.

Cuidado y limpieza

⚠ ADVERTENCIA **Riesgo de descarga eléctrica.** Desconecte la energía antes de limpiar. No sumerja el cable, el enchufe, la base o el motor en agua o en otro líquido.

⚠ ADVERTENCIA **Riesgo de quemaduras.** Las piezas de metal ubicadas debajo de la jarra de la licuadora se calientan después de un uso prolongado.

1. Desenchufe.
2. Quite la jarra y la tapa de la licuadora. Gire el cuello en sentido contrario a las agujas del reloj hasta que el cuello y el conjunto de corte se separen de la jarra de la licuadora. Si siente que el cuello de la jarra es incómodo de sostener, proteja la mano con una empuñadura de caucho, una toalla o un guante de cocina.
3. Limpie la base de la licuadora, el panel de control, y el cable con un paño o esponja húmedos. Para quitar manchas rebeldes, utilice un limpiador suave no abrasivo.
4. La jarra, tapa con tapa de llenado” (to add filler cap y el cuello de la jarra son aptos para lavavajillas. Lave el conjunto de cuchilla de corte con agua tibia y jabón. Enjuague y seque.
5. NO utilice la configuración “SANI” cuando la lave en el lavavajillas. Las temperaturas del ciclo “SANI” pueden dañar su producto. Las piezas también pueden lavarse a mano con agua caliente jabonosa. Enjuague y seque bien. No las sumerja.

Cómo limpiar la jarra de la licuadora:

Coloque 3 tazas (710 ml) de agua tibia y agregue dos gotas de detergente para vajillas. Presione el botón pulse (pulso). Enjuague y seque bien.

Resolviendo problemas

Los ingredientes no se mezclan bien.

- Verifique que se haya agregado suficiente líquido a los ingredientes. La mezcla debe ser fluida y de poca consistencia en todo momento.
- Las piezas sólidas son muy grandes.
- El recipiente está muy lleno. No sobrepase la marca de nivel de llenado más alta 6 tazas (1.4 L).
- Las cuchillas del montaje de corte están desafiladas o dañadas. Inspeccione el contenedor y montaje de corte diariamente.
- Seleccione la velocidad para crear una mezcla fluida.
- Las mezclas más gruesas deben funcionar a velocidades más lentas para un mejor desempeño de la mezcla.
- Baje la velocidad un nivel e intente de mezclar de nuevo.

La licuadora larga olor a quemado.

- Apague la licuadora y deje que la unidad se enfríe.
- Aunque los motores se ponen a prueba durante el proceso de fabricación, un uso intenso puede provocar el curado de los bobinados del motor. El olor se disipará rápidamente despúes de una serie de usos intensivos.
- Si el olor persiste despues de severos usos adicionales, comuníquese con Servicio al cliente.

Hay grasa alrededor de la base de la jarra de la licuadora o sobre el mostrador de encimera.

- Controle el problema y la fuente. Esto puede indicar un problema con los cojinetes de la jarra.
- Comuníquese con Servicio al cliente si el problema persiste.

Notas

Hamilton Beach®

Grupo HB/PS, S.A. de C.V.
Monte Elbruz No. 124 - 401
Col. Polanco V Sección,
Miguel Hidalgo
Ciudad de México, C.P. 11560

GARANTÍA PARA PRODUCTOS COMPRADOS EN MÉXICO

PRODUCTO:	MARCA:	MODELO:

Grupo HB/PS, S.A. de C.V. cuenta con una Red de Centros de Servicio Autorizada, por favor consulte en la lista anexa el nombre y dirección de los establecimientos en la República Mexicana en donde usted podrá hacer efectiva la garantía, obtener partes, componentes, consumibles y accesorios; así como también obtener servicio para productos fuera de garantía. Para mayor información llame al:

Centro de Atención al Consumidor: 800 71 16 100

Grupo HB/PS, S.A. de C.V. le otorga a partir de la fecha de compra:
GARANTÍA DE 3 AÑOS.

COBERTURA

- Esta garantía ampara, todas las piezas y componentes del producto que resulten con defecto de fabricación incluyendo la mano de obra.
- Grupo HB/PS, S.A. de C.V. se obliga a reemplazar, reparar o reponer, cualquier pieza o componente defectuoso; proporcionar la mano de obra necesaria para su diagnóstico y reparación, todo lo anterior sin costo adicional para el consumidor.
- Esta garantía incluye los gastos de transportación del producto que deriven de su cumplimiento dentro de su red de servicio.

LIMITACIONES

- Esta garantía no ampara el reemplazo de piezas deterioradas por uso o por desgaste normal, como son: cuchillas, vasos, jarras, filtros, etc.
- Grupo HB/PS, S.A. de C.V. no se hace responsable por los accidentes producidos a consecuencia de una instalación eléctrica defectuosa, ausencia de toma de tierra, clavija o enchufe en mal estado, etc.

EXCEPCIONES

Esta garantía no será efectiva en los siguientes casos:

a) Cuando el producto se hubiese utlizado en condiciones distintas a las normales. (Uso industrial, semi-industrial o comercial.)
b) Cuando el producto no hubiese sido operado de acuerdo con el instructivo de uso.
c) Cuando el producto hubiese sido alterado o reparado por personas no autorizadas por Grupo HB/PS, S.A. de C.V. el fabricante nacional, importador o comercializador responsable respectivo.

El consumidor puede solicitar que se haga efectiva la garantía ante la propia casa comercial donde adquirió su producto, siempre y cuando Grupo HB/PS, S.A. de C.V. no cuente con talleres de servicio.

PROCEDIMIENTO PARA HACER EFECTIVA LA GARANTÍA		
• Para hacer efectiva la garantía, lleve su aparato al Centro de Servicio Autorizado más cercano a su domicilio (consulte la lista anexa). • Si no existe Centro de Servicio Autorizado en su localidad llame a nuestro Centro de Atención al Consumidor para recibir instrucciones de como hacer efectiva su garantía.		
FECHA DE ENTREGA	**SELLO DEL VENDEDOR**	**QUEJAS Y SUGERENCIAS**
DÍA_____ MES_____ AÑO_____		Si desea hacer comentarios o sugerencias con respecto a nuestro servicio o tiene alguna queja derivada de la atención recibida en alguno de nuestros Centros de Servicio Autorizados, por favor dirigirse a: **GERENCIA INTERNACIONAL DE SERVICIO** **800 71 16 100** **Email: mexico.service@hamiltonbeach.com**

CENTROS DE SERVICIO AUTORIZADOS

Ciudad de México

ELECTRODOMÉSTICOS
Av. Plutarco Elias Calles No. 1499
Zacahuitzco, Benito Juárez
Ciudad de México, C.P. 09490
Tel: 55 5235 2323

CASA GARCÍA
Av. Patriotismo No. 875-B
Mixcoac, Benito Juárez
Ciudad de México, C.P. 03910
Tel: 55 5563 8723

Nuevo León

FERNANDO SEPÚLVEDA REFACCIONES
Ruperto Martínez No. 238 Ote.
Col. Centro
Monterrey, N.L., C.P. 64000
Tel: 81 8343 6700

Jalisco

SERVICIOS DE MANTENIMIENTO CASTILLO
Garibaldi No. 1450
Ladrón de Guevara
Guadalajara,
Jalisco, C.P. 44660
Tel: 33 3825 3480

Modelo:	**Tipo:**	**Características eléctricas:**
58600	**B109**	**120 V~ 60 Hz 6 A**

Los modelos incluidos en las instrucciones de Uso y cuidado pueden estar seguidos o no de un sufijo correspondiente a una o varias letras y sus combinaciones, separadas o no por un espacio, coma, barra o guión. Ejemplos de los sufijos pueden ser: “Y” y/o “MX” y/o “MXY” y/o “Z”.