Hamilton Beach®

6-slice Sure-Crisp® Air Fryer Toaster Oven
Four grille-pain à 6 tranches avec friture à air Sure-Crisp®
Horno tostador para 6 rebanadas y freidora de aire Sure-Crisp®

Read before use | Lire avant utilisation | Lea antes de usar.

For Questions:
For recipes, tips, product information and registration:
hamiltonbeach.com

Pour des questions :
Pour des recettes, des conseils, des renseignements sur le produit et l'enregistrement :
hamiltonbeach.ca

Para preguntas:
Para recetas, consejos, información del producto y registro:
hamiltonbeach.com.mx

⚠ WARNING **Fire Hazard.**
- If contents ignite, do not open oven door. Unplug oven and allow contents to stop burning and cool before opening door.
- Do not operate oven unattended.
- Do not use with oven cooking bags.
- Do not heat foods in plastic containers.
- Do not heat taco shells in toaster oven. Always use full-size conventional oven.
- Always allow at least 1 inch (2.5 cm) between food and heating element.
- Follow food manufacturer's instructions.
- Always unplug oven when not in use.
- Regular cleaning reduces risk of fire hazard.

IMPORTANT SAFEGUARDS

When using electrical appliances, basic safety precautions should always be followed to reduce the risk of fire, electric shock, and/or injury to persons, including the following:

1. Read all instructions.
2. This appliance is not intended for use by persons (including children) with reduced physical, sensory, or mental capabilities, or lack of experience and knowledge, unless they are closely supervised and instructed concerning use of the appliance by a person responsible for their safety.
3. Close supervision is necessary when any appliance is used by or near children. Cleaning and user maintenance shall not be made by children unless they are supervised. Children should be supervised to ensure that they do not play with the appliance.
4. Do not touch hot surfaces. Use handles or knobs.
5. To protect against electrical shock, do not immerse cord, plug, or oven in water or other liquid.
6. Unplug from outlet when not in use and before cleaning. Allow to cool before cleaning appliance and putting on or taking off parts. To unplug, grasp the plug and pull from the outlet. Never pull from the power cord.
7. Do not operate any appliance with a damaged supply cord or plug, or after the appliance malfunctions or has been dropped or damaged in any manner. Supply cord replacement and repairs must be conducted by the manufacturer, its service agent, or similarly qualified persons in order to avoid a hazard. Contact Customer Service for information on examination, repair, or adjustment as set forth in the Limited Warranty.
8. The use of accessory attachments not recommended by the appliance manufacturer may cause injuries.
9. Do not use outdoors.
10. Do not let cord hang over edge of table or counter or touch hot surfaces.
11. Do not place on or near a hot gas or electric burner or in a heated oven.
12. Extreme caution must be used when moving an appliance containing hot oil or other hot liquids.
13. To disconnect, turn timer to OFF (○); then remove plug from wall outlet.
14. Use extreme caution when removing pan or disposing of hot grease.
15. Do not clean with metal scouring pads. Pieces can break off the pad and touch electrical parts, creating a risk of electrical shock.
16. Oversize foods or metal utensils must not be inserted in an oven as they may create a fire or risk of electric shock.
17. A fire may occur if toaster oven is covered or touching flammable material, including curtains, draperies, walls, overhead cabinets, paper or plastic products, cloth towels, and the like, when in operation.
18. Extreme caution should be exercised when using containers constructed of materials other than metal or glass.
19. Do not store any materials, other than manufacturer-recommended accessories, in this oven when not in use.
20. Do not place any of the following materials in the oven: paper, cardboard, plastic, and the like.
21. Do not cover crumb tray or any part of the oven with metal foil. This will cause overheating of the oven.
22. To turn oven off, turn timer to OFF (○) position. See "Parts and Features" section.
23. Do not place eyes or face in close proximity with tempered safety glass door, in the event that the safety glass breaks.
24. Always use appliance with crumb tray securely in place.
25. Do not use appliance for other than intended use.
26. Clean oven interior carefully. Do not scratch or damage heating element tube.
27. Do not operate unattended.
28. Do not operate the appliance by means of an external timer or separate remote-control system.
29. **CAUTION: HOT SURFACE**. The temperature of accessible surfaces may be high when the appliance is operating.

SAVE THESE INSTRUCTIONS

Other Consumer Safety Information

This appliance is intended for household use only.

This appliance is only intended for the preparation, cooking, and serving of foods. This appliance is not intended for use with any nonfood materials or products.

⚠ WARNING **Electrical Shock Hazard:** This appliance is provided with a polarized plug (one wide blade) to reduce the risk of electric shock. The plug fits only one way into a polarized outlet. Do not defeat the safety purpose of the plug by modifying the plug in any way or by using an adapter. If the plug does not fit fully into the outlet, reverse the plug. If it still does not fit, have an electrician replace the outlet.

The length of the cord used on this appliance was selected to reduce the hazards of becoming tangled in or tripping over a longer cord. If a longer cord is necessary, an approved extension cord may be used. The electrical rating of the extension cord must be equal to or greater than the rating of the appliance. Care must be taken to arrange the extension cord so that it will not drape over the countertop or tabletop where it can be pulled on by children or accidentally tripped over.

To avoid an electrical circuit overload, do not use another high-wattage appliance on the same circuit with this appliance.

This appliance is equipped with a fully tempered safety glass door. The tempered glass is four times stronger than ordinary glass and more resistant to breakage. Tempered glass can break; however, it breaks into pieces with no sharp edges. Care must be taken to avoid scratching door surface or nicking edges. If the door has a scratch or nick, call our customer service number.

Always unplug your toaster oven from the outlet when not in use.

Parts and Features

To order parts:
hamiltonbeach.com/parts

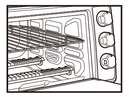

Top Rack Position:
BROIL and AIR FRY (small, flat foods)

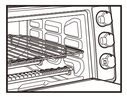

Middle Rack Position:
BAKE, ROAST, TOAST, BAGEL, and AIR FRY (larger foods)

Bottom Rack Position:
BAKE and ROAST

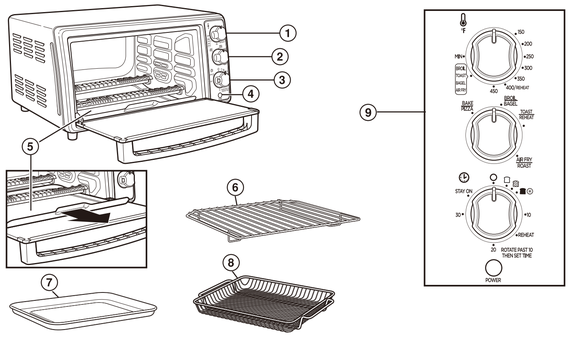

1. Temperature Dial
2. Function Dial
3. Toast/Timer Dial
4. Power On Indicator Light
5. Slide-Out Crumb Tray
6. Oven Rack
7. Baking/Broiling Pan
8. Air Fry Basket
9. Control Panel

Hamilton Beach in no way guarantees the availability of replacement parts, repair services and information necessary to repair our products. For information on what parts and repair services may currently be available, please contact us using the methods provided in this manual.

How to Use

Before first use: Most heating appliances produce an odor and/or smoke when used the first time. Plug Oven into an outlet. Turn Temperature Dial to 450°F (232°C). Heat at this temperature for 10 minutes. Odor should not be present after this initial preheating. **Wash all removable oven parts as shown above in hot, soapy water. Rinse and dry.**

General Instructions

1. Plug into outlet.
2. Turn Temperature Knob and rotate Function Knob to desired settings. **NOTE:** See below for specific Modes.
3. Turn Timer clockwise past 10, then back to ■◎ to preheat Oven for 5 minutes.
4. After Oven is preheated, add food to Oven. Set Timer to desired time by turning clockwise past 10, then to desired cook time. Or, rotate to STAY ON while pressing and holding buttons on side of Knob. **NOTE:** It is not necessary to preheat when broiling."
5. If time is selected, Timer will sound when selected time is complete. If STAY ON is selected, turn Timer to OFF (○) to end cycle at any time.
6. Unplug.

STAY ON Function

The Oven can be set to stay on by turning Timer to STAY ON while pressing and holding buttons on side of Dial.

AIR FRY Mode

- Sure-Crisp® AIR FRY Mode may require more cooking time than standalone air fryers.
- Use AIR FRY Mode to crisp foods using little added oil.
- Air frying cooks and browns evenly by circulating forced hot air, which crisps food.
- Rack position used to air fry depends on size of food to be cooked. Use Top Rack Position for small, flat foods. Use Middle Rack Position for larger foods. Keep at least 1 inch (2.5 cm) between food and heating elements.
- Larger/thicker foods may need to be flipped, stirred, or rotated halfway during cooking.

1. Plug into outlet. Turn Temperature Dial to BROIL/TOAST/BAGEL/AIR FRY, then rotate Function Dial to AIR FRY/ROAST.
2. Add food in a single layer to Air Fry Basket. Avoid overcrowding basket.
3. Continue with steps 4-6 in General Instructions.
4. Slide Baking/Broiling Pan under Oven Rack to catch drippings, if necessary.

Sure-Crisp® Air Frying Tips From Our Test Kitchen

- Breadcrumbs make crunchy air fried coatings. Avoid sauces or batters.
- Do not line Air Fry Basket; that blocks air flow. Do line Baking/Broiling Pan under Basket for easy cleanup.
- Cut uniform-sized pieces for even cooking results.
- A light spritz of cooking oil before cooking provides crispier texture, especially for fresh foods.
- Review food packaging-suggested cook times and adjust time for desired crispness.
- Avoid opening Oven door while cooking frozen French fries or chicken nuggets until cooking cycle is nearly done.
- Check food for desired doneness before end of cooking cycle. Add or reduce cooking time as needed.

ROAST Mode

Use ROAST Mode for large, more dense foods that require browning such as a beef roast, rack of lamb, whole chickens, pork tenderloins, and vegetables. Use Middle or Bottom Rack Position.

1. Plug into outlet. Turn Temperature Dial to desired temperature, then rotate Function Dial to AIR FRY/ROAST.
2. Continue with steps 4-6 in General Instructions.

BAKE Mode

Use BAKE Mode for cakes, casseroles, cookies and roasting meats, poultry or vegetables. Place Oven Rack in Middle or Bottom Rack Position. Preheating Oven for 5 minutes is necessary for BAKE Mode.

1. Plug into outlet. Turn Temperature Dial to desired temperature, then rotate Function Dial to BAKE/PIZZA.
2. Continue with steps 4-6 in General Instructions.

PIZZA Mode

Use PIZZA Mode for cooking pizza.

1. Plug into outlet. Turn Temperature Dial to 400/REHEAT, then rotate Function Dial to BAKE/PIZZA.
2. Continue with steps 4-6 in General Instructions.

BROIL Mode

Place Oven Rack in Oven. Use Top Rack Position for faster broiling times. Use Middle Rack Position for browning casserole tops, toasting sandwiches, or melting cheese on bread. Use Bottom Rack Position for foods needing longer broiling times, like chicken and thick cuts of meat. Place Baking/Broiling Pan on Oven Rack. Place in Oven. No preheating necessary. Food must be a minimum of 1 inch (2.5 cm) from heating elements.

1. Plug into outlet. Turn Temperature Dial to BROIL/TOAST/BAGEL/AIR FRY and rotate Function Dial to BROIL/BAGEL.
2. Continue with steps 4-6 in General Instructions.

BAGEL Mode

Use to toast bagels. Place food cut/split side facing up. Rack should be in Middle Rack Position.

1. Plug into outlet. Turn Temperature Dial to BROIL/TOAST/BAGEL/AIR FRY, then rotate Function Knob to BROIL/BAGEL.
2. Rotate Timer to ■◎. A bell will sound when cycle is complete.
3. Rotate Timer to OFF (○) to end cycle at any time.
4. Unplug.

TIP: The number of bagels and bagel freshness will affect toast color.

TOAST Mode

Use for browning and toasting breads and English muffins. Place food cut/split side facing up. Rack should be in Middle Rack Position.

1. Plug into outlet. Turn Temperature Dial to BROIL/TOAST/BAGEL/AIR FRY and then rotate Function Dial to TOAST/REHEAT.
2. Select shade of browning by turning Timer clockwise past 10, then back to desired toast color. A bell will sound when Toast cycle is complete.
3. Rotate Timer to OFF (○) to end cycle at any time.
4. Unplug.

TIP: The number of slices of bread and bread freshness will affect toast color. For example, toasting 4 slices of bread will require a darker toast color setting than 2 slices of bread. Adjust Toast based on desired color and number of slices.

REHEAT Mode

Use to reheat previously cooked foods. Place Oven Rack in Middle Rack Position.

1. Plug into outlet. Turn Temperature Knob to 400/REHEAT, then rotate Function Knob to TOAST/REHEAT.
2. Add food to oven, turn timer to REHEAT.
3. Unplug.

Care and Cleaning

⚠ WARNING **Electrical Shock Hazard.** Do not clean with metal scouring pads. Pieces can break off pad and touch electrical parts.

Oven should be cleaned regularly for best performance and long life. Regular cleaning will also reduce the risk of fire hazard.

1. Unplug and allow to cool completely.
2. To clean inside of Oven, wipe Oven walls, bottom of Oven, and glass door with a damp, soapy cloth. Repeat with a damp, clean cloth. For stubborn stains, use a plastic scouring pad.
3. Wipe outside of Oven with a damp cloth. Do not use abrasive cleansers or metal scouring pads.
4. Wash Slide-Out Crumb Tray, Baking/Broiling Pan, Air Fry Basket, and Oven Rack in hot, soapy water. Rinse and dry.

Troubleshooting

Oven will not heat.
- Check to make sure electrical outlet is working and Oven is plugged in. Turn Temperature Dial to 350°F (177°C). Turn Function Dial to BAKE; then turn Timer counterclockwise to STAY ON while pressing and holding buttons on side of Dial.

Moisture forms on inside of Oven door when toasting.
- This is normal when toasting in a toaster oven. Moisture is slower to escape from a toaster oven than from a toaster. The amount of moisture will differ between fresh bread, bagels, and frozen pastries.

An odor and smoke come from Oven.
- Smoke and odor are normal during first use of most heating appliances. These will not be present after initial heating period.

Oven will not toast.
- Check to make sure outlet is working and Oven is plugged in. Turn Temperature Dial to BROIL/TOAST/BAGEL/AIR FRY. Turn Function Dial to TOAST/REHEAT; then rotate Timer clockwise past 10 and then back to the desired toast color.

Some foods burn and some are not done.
- Adjust Oven Rack position to center food in Oven.
- Adjust Oven temperature or cooking time for best results with your recipes.

Limited Warranty

This warranty applies to products purchased and used in the U.S. and Canada. This is the only express warranty for this product and is in lieu of any other warranty or condition.

This product is warranted to be free from defects in material and workmanship for a period of one (1) year from the date of original delivery in the U.S. and Canada. During this period, your exclusive remedy is replacement of this product or any component found to be defective, at our option; however, you are responsible for all costs associated with our returning a product or component under this warranty to you. If the product or component is unavailable, we will replace with a similar one of equal or greater value.

This warranty does not cover glass, filters, wear from normal use, use not in conformity with the printed directions, or damage to the product resulting from accident, alteration, abuse, or misuse. This warranty extends only to the original consumer purchaser or gift recipient. Keep the original sales receipt, as proof of purchase is required to make a warranty claim. This warranty is void if the product is used for other than single-family household use or subjected to any voltage and waveform other than as specified on the rating label (e.g., 120 V ~ 60 Hz).

We exclude all claims for special, incidental, and consequential damages caused by breach of express or implied warranty. All liability is limited to the amount of the purchase price. **Every implied warranty, including any statutory warranty or condition of merchantability or fitness for a particular purpose, is disclaimed except to the extent prohibited by law, in which case such warranty or condition is limited to the duration of this written warranty**. This warranty gives you specific legal rights. You may have other legal rights that vary depending on where you live. Some states or provinces do not allow limitations on implied warranties or special, incidental, or consequential damages, so the foregoing limitations may not apply to you.

To make warranty claim, do not return this appliance to the store. Please call 1.800.851.8900 in the U.S. or 1.800.267.2826 in Canada or write Hamilton Beach Brands, Inc., Attn: Consumer Affairs, 261 Yadkin Road, Southern Pines, NC 28387, or visit hamiltonbeach.com/customerservice in the U.S. or hamiltonbeach.ca/customer-service in Canada. For faster service, include the model, type, and series numbers on your appliance.

⚠ AVERTISSEMENT **Risque d'incendie.**
- Si le contenu de votre grille-pain se met à brûler, n'ouvrez jamais la porte du grille-pain. Débranchez l'appareil et laisser le contenu s'éteindre et refroidir avant d'ouvrir la porte.
- Ne pas utiliser l'appareil sans surveillance.
- N'utilisez jamais avec des sacs de cuisson au four.
- Ne pas chauffer d'aliments dans des plats de plastique.
- Ne pas faire chauffer les coquilles à taco dans le four grille-pain. Toujours faire réchauffer dans un four conventionnel.
- Toujours laisser un espace de 2,5 cm (1 po) entre les aliments et l'élément chauffant.
- Suivre les instructions du fournisseur de produits alimentaires.
- Débranchez toujours votre grille-pain quand vous ne l'utilisez pas.
- Un nettoyage régulier réduit le danger d'incendie.

PRÉCAUTIONS IMPORTANTES

Pour utiliser un appareil électroménager, vous devez toujours prendre des mesures élémentaires de sécurité pour réduire le risque d'incendie, de choc électrique et/ou de blessure corporelle, en particulier les mesures suivantes :

1. Lire toutes les instructions.
2. Cet appareil n'est pas destiné à être utilisé par des personnes (y compris les enfants) dont les capacités physiques, sensorielles ou mentales sont réduites, ou manquant d'expérience et de connaissance, sauf si elles sont étroitement surveillées et instruites sur l'utilisation de l'appareil par une personne responsable de leur sécurité.
3. Une surveillance étroite est requise pour tout appareil utilisé par ou près des enfants. Le nettoyage et l'entretien ne doit pas fait par des enfants à moins d'être sous supervision. Surveiller que les enfants ne jouent pas avec l'appareil.
4. Ne pas toucher les surfaces chaudes. Utiliser les poignées ou boutons.
5. Pour protéger contre le risque de choc électrique, ne pas immerger le cordon, la fiche ou le four grille-pain dans l'eau ou autre liquide.
6. Débrancher l'appareil de la prise de courant électrique lorsqu'il n'est pas utilisé et avant un nettoyage. Le laisser refroidir avant le nettoyage et avant d'y placer ou d'y enlever des pièces. Pour le débrancher, tenir la fiche et la retirer de la prise. Ne jamais tirer sur le cordon.
7. Ne pas faire fonctionner un appareil électroménager avec un cordon ou une fiche endommagée, ou lorsque l'appareil ne fonctionne pas bien ou a été échappé ou endommagé d'une manière quelconque. Le remplacement et la réparation du cordon d'alimentation doivent être faits par le fabricant, son agent de service ou toute personne qualifiée de façon à éviter tout danger. Veuillez communiquer avec le service à la clientèle pour obtenir de l'information concernant l'inspection, la réparation ou le réglage, comme précisé dans la garantie limitée.
8. L'utilisation d'accessoires non recommandés par le fabricante de l'appareil peut causer des blessures.
9. Ne pas utiliser à l'extérieur.
10. Ne pas laisser le cordon pendre du bord d'une table ou d'un comptoir, ou toucher des surfaces chaudes.
11. Ne pas placer l'appareil sur ou près d'un brûleur chaud à gaz ou d'un élément électrique, ou dans un four chauffé.
12. Une précaution extrême doit être employée lors du déplacement d'un appareil électroménager contenant de l'huile chaude ou autre liquide chaud.
13. Pour débrancher l'appareil, tourner la minuterie à OFF (○/arrêt), ensuite retirer la fiche de la prise de courant murale.
14. Une prudence extrême s'impose lors de l'enlèvement du plateau ou de la vidange de graisse chaude.
15. Ne pas nettoyer avec des tampons à récurer en métal. Des particules peuvent se détacher du tampon et toucher les pièces électriques, créant un risque de choc électrique.
16. Des aliments de grosseur excessive ou des ustensiles de métal ne doivent pas être insérés dans un four grille-pain, car ils peuvent créer un incendie ou un risque de choc électrique.
17. Un incendie peut survenir si le four grille-pain est recouvert ou en contact avec un matériau inflammable, y compris rideaux, tentures, murs, armoires en surplomb, produits en papier ou en plastique, serviettes en tissu et autres articles semblables, lorsqu'il fonctionne.
18. Une grande précaution doit être prise lors de l'utilisation de contenants construits en matériaux autre que le métal ou le verre.
19. Ne pas remiser des matériaux autres que les accessoires recommandés par le fabricant dans cet appareil lorsqu'il n'est pas utilisé.
20. Ne pas placer l'un des matériaux suivants dans le four : papier, carton, plastique et articles semblables.
21. Ne pas couvrir le ramasse-miettes amovible ou toute pièce du four avec du papier métallique. Ceci causera un surchauffe du four.
22. Pour éteindre le four, tourner la minuterie à OFF (○/arrêt). Voir la section « Pièces et caractéristiques ».
23. Ne pas placer les yeux ou le visage près de la porte en verre renforcé de sécurité, au cas où le verre de sécurité se briserait.
24. Toujours utiliser cet appareil avec le ramasse-miettes amovible bien en place.
25. Ne pas utiliser cet appareil pour tout autre usage que celui recommandé.
26. Nettoyer l'intérieur du four avec précaution. Ne pas égratigner ou endommager le tube de l'élément chauffant.
27. Ne pas faire fonctionner le four sans supervision.
28. Ne pas faire fonctionner cet appareil avec une minuterie externe ou un système de télécommande distinct.
29. **ATTENTION : SURFACE CHAUDE**. La température des surfaces extérieures sera plus élevée pendant le fonctionnement de l'appareil.

CONSERVER CES INSTRUCTIONS

Autres consignes de sécurité pour le consommateur

Cet appareil est destiné à un usage domestique uniquement.

Cet appareil est conçu uniquement pour préparer, faire cuire et servir des aliments. Cet appareil n'est pas conçu pour une utilisation avec toute autre matière ou produit non alimentaire.

⚠ AVERTISSEMENT **Risque de choc électrique :**
Cet appareil est fourni avec une fiche polarisée (une broche large) pour réduire le risque de choc électrique. Cette fiche n'entre que dans un seul sens dans une prise polarisée. Ne contrecarrez pas l'objectif sécuritaire de cette fiche en la modifiant de quelque manière que ce soit ou en utilisant un adaptateur. Si vous ne pouvez pas insérer complètement la fiche dans la prise, inversez la fiche. Si elle refuse toujours de s'insérer, faire remplacer la prise par un électricien.

La longueur du cordon installé sur cet appareil a été sélectionnée afin de réduire les risques d'enchevêtrement ou de faux pas causés par un fil trop long. L'utilisation d'une rallonge approuvée est permise si le cordon est trop court. Les caractéristiques électriques de la rallonge doivent être équivalentes ou supérieures aux caractéristiques de l'appareil. Prendre toutes les précautions nécessaires pour installer la rallonge de manière à ne pas la faire courir sur le comptoir ou sur une table pour éviter qu'un enfant ne tire sur le cordon ou trébuche accidentellement.

Pour éviter la surcharge du circuit électrique, ne pas utiliser un autre appareil à haute puissance sur le même circuit que cet appareil.

Cet appareil est doté d'une porte en verre renforcé de sécurité. Le verre renforcé est quatre fois plus fort que le verre ordinaire et plus résistant aux bris. Le verre renforcé peut se briser, mais il se brise en pièces sans bords coupants. Il faut prendre soin d'éviter d'égratigner la surface de la porte ou d'endommager le contour. Si la porte a une égratignure ou un bris, visiter notre site web hamiltonbeach.ca.

Débranchez toujours votre four grille-pain quand vous ne l'utilisez pas.

Pièces et caractéristiques

Pour commander des pièces, visiter : hamiltonbeach.ca

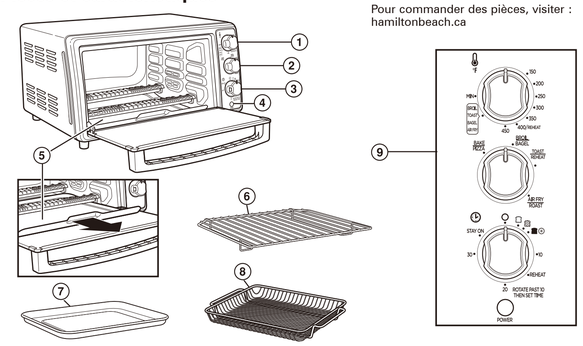

1. Cadran de température
2. Cadran de fonctions
3. Cadran de minuterie/rôties
4. Témoin lumineux ON (marche)
5. Ramasse-miettes amovible
6. Grille du four
7. Plateau pour cuisson/grillage
8. Panier pour friture à air
9. Panneau de commande

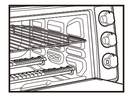

Position de grille supérieure :
BROIL et AIR FRY (petits aliments plats)

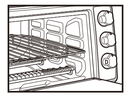

Position de grille du milieu :
BAKE, ROAST, TOAST, BAGEL et AIR FRY (gros aliments)

Position de grille inférieure :
BAKE et ROAST

Utilisation

Avant la première utilisation : La plupart des appareils ménagers qui chauffent produisent une odeur et/ou une fumée lors de l'utilisation pour la première fois. Brancher le four grille-pain dans une prise de courant. Tourner le cadran de température à 232 °C (450 °F). Chauffer à cette température pendant 10 minutes. L'odeur ne devrait pas survenir après ce préchauffage initial. **Laver toutes les pièces amovibles du four montrées ci-dessus à l'eau chaude savonneuse. Rincer et sécher.**

Instructions générales

1. Brancher dans une prise.
2. Tourner le cadran de température et le cadran de fonctions aux réglages souhaités. **REMARQUE :** Voir ci-dessous pour les modes précis.
3. Tourner le cadran de minuterie au-delà de 10, puis le ramener au réglage ■◎ pour préchauffer le four 5 minutes.
4. Ajouter les aliments dans le four après le préchauffage. Régler la minuterie à la durée souhaitée en tournant le cadran en sens horaire au-delà de 10, puis au temps de cuisson souhaité. Sinon, tourner le cadran à STAY ON (rester allumé) tout en appuyant sur les boutons situés sur les côtés du cadran et en les gardant enfoncés. **REMARQUE :** Il n'est pas nécessaire de préchauffer le four pour la cuisson au gril.
5. Si une durée a été sélectionnée, la minuterie émettra un son une fois la durée choisie écoulée. Si le réglage STAY ON (rester allumé) a été sélectionné, tourner le cadran de minuterie en position OFF (○/arrêt) à tout moment pour mettre fin au cycle.
6. Débrancher.

Fonction STAY ON (rester allumé)

Le four peut être réglé pour rester allumer en tournant la minuterie à la position STAY ON (rester allumé) tout en appuyant et en maintenant les boutons sur les côtés du cadran.

Mode AIR FRY (friture à air)

- Le mode AIR FRY (friture à air) Sure-Crisp® pourrait demander un temps de cuisson plus long que celui des friteuses à air indépendantes.
- Utilisez le mode AIR FRY (friture à air) pour préparer des aliments croustillants avec peu d'huile ajoutée.
- La friture à air cuit et fait dorer les aliments uniformément en faisant circuler de l'air chaud forcé, ce qui rend les aliments croustillants.
- La position de grille utilisée pour la friture à air dépend de la taille des aliments à cuire. Utiliser la position de grille supérieure pour les petits aliments plats. Utiliser la position de grille du milieu pour les aliments plus gros. Garder au moins 2,5 cm (1 po) entre les aliments et les éléments chauffants.
- Les aliments plus gros ou épais pourraient devoir être retournés, brassés ou tournés à mi-cuisson.

1. Brancher dans une prise de courant. Tourner le cadran de température à BROIL/TOAST/BAGEL/AIR FRY (griller/rôties/bagel/friture à air), et le cadran de fonctions à AIR FRY/ROAST (friture à air/rôtissage).
2. Ajouter les aliments dans le panier pour friture à air en une seule couche. Éviter de trop remplir le panier.
3. Suivre les étapes 4 à 6 des instructions générales.
4. Au besoin, glisser le plateau pour cuisson/grillage sous la grille du four pour attraper les jus de cuisson.

Sure-Crisp® conseils pour la friture à air de notre cuisine laboratoire

- La chapelure crée un enrobage croustillant pour les aliments frits à l'air. Éviter les sauces ou les enrobages.
- Ne pas doubler le panier pour friture à air; cela empêche l'air de circuler. Doubler le plateau pour cuisson/grillage sous le panier pour un nettoyage facile.
- Couper les aliments en morceaux de tailles uniformes pour une cuisson uniforme.
- Vaporiser un peu d'huile de cuisson avant la cuisson assure une texture plus croustillante, particulièrement pour les aliments frais.
- Consulter les temps de cuisson suggérés des aliments sur leur emballage et les ajuster selon la croustillance souhaitée.
- Ne pas ouvrir la porte du four lors de la cuisson des frites ou des croquettes de poulet congelées jusqu'à ce que le cycle soit presque terminé.
- Vérifier si les aliments ont atteint le niveau de cuisson souhaité avant la fin du cycle de cuisson. Prolonger ou réduire le temps de cuisson au besoin.

Mode ROAST (rôtissage)

Utiliser le mode ROAST (rôtissage) pour les gros aliments plus denses qui doivent être grillés, comme les rôtis de bœuf, les carrés d'agneau, les poulets entiers, les filets de porc et les légumes. Utiliser la position de grille du milieu ou inférieure.

1. Brancher dans une prise de courant. Tourner le cadran de température à la température souhaitée, et le cadran de fonctions à AIR FRY/ROAST (friture à air/rôtissage).
2. Suivre les étapes 4 à 6 des instructions générales.

Mode BAKE (cuisson)

Utiliser le mode BAKE (cuisson) pour la cuisson de gâteaux, mets en cocotte, biscuits et pour le rôtissage de viandes, volailles ou légumes. Placer la grille du four dans la position du milieu, ou inférieure. Il est nécessaire de préchauffer le four pendant 5 minutes lors de l'utilisation du mode BAKE (cuisson).

1. Brancher dans une prise de courant. Tourner le cadran de température à la température souhaitée, et le cadran de fonctions à BAKE/PIZZA (cuisson/pizza).
2. Suivre les étapes 4 à 6 des instructions générales.

Mode PIZZA

Utiliser le mode PIZZA pour cuire la pizza.

1. Brancher dans une prise de courant. Tourner le cadran de température à la température souhaitée, et le cadran de fonctions à BAKE/PIZZA (cuisson/pizza).
2. Suivre les étapes 4 à 6 des instructions générales.

Mode BROIL (griller)

Mettre la grille du four dans le four. Utiliser la position de grille supérieure pour un grillage plus rapide. Position du milieu pour faire dorer les plats en casserole, griller les sandwichs ou faire fondre le fromage sur du pain. Utiliser la position de grille inférieure pour les aliments nécessitant un grillage plus long, comme le poulet et les coupes de viande épaisses. Mettre le plateau pour cuisson/grillage sur la grille du four. Mettre dans le four. Aucun préchauffage requis. Les aliments doivent être placés à une distance minimum de 2,5 cm (1 pouce) des éléments chauffants.

1. Brancher dans une prise de courant. Tourner le cadran de température à BROIL/TOAST/BAGEL/AIR FRY (griller/rôties/bagel/friture à air), et le cadran de fonctions à BROIL/BAGEL (griller/bagel).
2. Suivre les étapes 4 à 6 des instructions générales.

Mode BAGEL

À utiliser pour faire griller les bagels. Placer les aliments du côté coupé vers le haut. La grille devrait être dans la position du milieu.

1. Brancher dans une prise de courant. Tourner le cadran de température à BROIL/TOAST/BAGEL/AIR FRY (griller/rôties/bagel/friture à air), et le cadran de fonctions à BROIL/BAGEL (griller/bagel).
2. Tourner la minuterie à ■ ◎. Une cloche se fera entendre une fois le cycle terminé.
3. Tourner le cadran de minuterie en position OFF (O/arrêt) à tout moment pour mettre fin au cycle.
4. Débrancher.

CONSEIL : Le nombre de bagels et leur fraîcheur auront un effet sur le niveau de grillage.

Mode TOAST (rôties)

Utiliser pour faire brunir et griller les pains et les muffins anglais. Placer le côté coupé de l'aliment face vers le haut. La grille devrait être dans la position du milieu.

1. Brancher dans une prise de courant. Tourner le cadran de température à BROIL/TOAST/BAGEL/AIR FRY (griller/rôties/bagel/friture à air), et le cadran de fonctions à TOAST/REHEAT (rôties/réchauffage).
2. Sélectionner le niveau de grillage en tournant le cadran de minuterie en sens horaire au-delà de 10, puis en revenant au niveau de grillage souhaité. Une cloche se fera entendre une fois le cycle de grillage terminé.
3. Tourner le cadran de minuterie en position OFF (O/arrêt) à tout moment pour mettre fin au cycle.
4. Débrancher.

CONSEIL : Le nombre de tranches de pain et leur fraîcheur auront un effet sur le niveau de grillage. Par exemple, faire griller 4 tranches de pain nécessite un réglage de niveau de grillage plus élevé que pour faire griller 2 tranches de pain. Ajuster le réglage en fonction du niveau de grillage souhaité et du nombre de tranches.

Mode REHEAT (réchauffage)

À utiliser pour réchauffer des aliments déjà cuits. Placer la grille du four sur la position du milieu.

1. Brancher dans la prise de courant. Tourner le cadran de température à 400/REHEAT (204 °C/réchauffage), et le cadran de fonctions à TOAST/REHEAT (rôties/réchauffage).
2. Déposer les aliments dans le four et tourner la minuterie à la position REHEAT (réchauffer)
3. Débrancher.

Entretien et nettoyage

⚠ AVERTISSEMENT Risque de choc électrique. Ne pas utiliser de tampon à récurer métallique pour le nettoyage. Des débris métalliques peuvent se détacher et tomber sur des composants électriques.

Votre four grille-pain doit être nettoyé régulièrement afin d'obtenir un meilleur rendement et une durée de vie prolongée. Le nettoyage régulier permettra également de réduire le risque d'incendie.

1. Débrancher l'appareil et laisser refroidir complètement.
2. Pour nettoyer l'intérieur du four grille-pain, essuyer les parois intérieures, le fond et la porte en verre du four à l'aide d'un chiffon humide et savonneux. Répéter l'opération à l'aide d'un chiffon propre et humide. Pour les taches tenaces, utiliser un tampon à récurer en plastique.
3. Essuyer l'extérieur du four grille-pain à l'aide d'un chiffon humide. Ne pas utiliser ne nettoyants abrasifs ou de tampons à récurer en métal.
4. Laver le plateau pour cuisson/grillage, la grille du four, le panier pour friture à air et le ramasse-miettes dans de l'eau chaude savonneuse. Rincer et sécher.

Dépannage

Le four grille-pain ne chauffe pas.

- Assurer le fonctionnement de la prise murale et le branchement du four. Tourner le cadran de température à 350 °F (177 °C). Tourner la cadran de fonctions à BAKE (cuisson) puis tourner le cadran de minuterie à la position STAY ON (rester allumé) en appuyant et en maintenant les boutons situés sur les côtés du cadran.

Formation de condensation à l'intérieur du four et sur la porte pendant le brunissage.

- Cela est normal lors du grillage dans un four grille-pain. L'humidité s'échappe plus lentement d'un four grille-pain que d'un grille-pain. La quantité d'humidité dégagée variera selon la fraîcheur du pain, des bagels et des pâtisseries congelées.

Odeur et fumée émanant du four.

- La fumée et l'odeur qui se dégage sont normales au cours de la première utilisation de la plupart des appareils chauffants. Ceci ne devrait pas se répéter au cours des utilisations ultérieures.

Aucun brunissage.

- Assurer le fonctionnement de la prise murale et le branchement du four. Tourner le cadran de température jusqu'au mode BROIL/TOAST/BAGEL/AIR FRY (griller/rôties/bagel/friture à air). Tourner le cadran de fonctions jusqu'au mode TOAST/REHEAT (rôties/réchauffage); puis tourner la minuterie au-delà de 10 et ensuite de retour au réglage de couleur de rôties souhaité.

Quelques aliments brûlent alors que d'autres ne sont pas cuits.

- Ajuster la position de la grille de manière à disposer les aliments au centre du four.
- Régler la température du four ou de temps de cuisson pour obtenir des résultats optimaux selon les recettes utilisées.

Hamilton Beach ne garantit en aucun cas la disponibilité des pièces de remplacement, des services de réparation, ni des renseignements nécessaires pour réparer ses produits. Pour obtenir de l'information sur les pièces et les services de réparation possiblement offerts à l'heure actuelle, veuillez communiquer avec nous à l'aide des moyens fournis dans le présent manuel.

Garantie limitée

Cette garantie s'applique aux produits achetés et utilisées aux É.-U. et au Canada. C'est la seule garantie expresse pour ce produit et est en lieu et place de tout autre garantie ou condition.

Ce produit est garanti contre tout défaut de matériaux et de main-d'oeuvre pour une période de un (1) an à compter de la date originale de livraison aux É.-U et au Canada. Au cours de cette période, votre recours exclusif se limitera au remplacement de ce produit ou tout autre composant défectueux, à notre discrétion. Cependant, vous êtes responsables des frais associés au retour du produit ou d'un composant en vertu de la présente garantie. Si le produit ou le composant est non disponible, nous le remplacerons avec un article similaire de valeur égale ou supérieure.

Cette garantie ne couvre pas le verre, les filtres, l'usure d'un usage normal, l'utilisation non conforme aux directives imprimées, ou des dommages au produit résultant d'un accident, modification, utilisation abusive ou incorrecte. **Cette garantie s'applique seulement à l'acheteur original ou à la personne l'ayant reçu en cadeau. La présentation du reçu de vente d'origine comme preuve d'achat est nécessaire pour faire une réclamation au titre de cette garantie**. Cette garantie s'annule si le produit est utilisé autrement que par une famille ou si l'appareil est soumis à toute tension ou forme d'onde différente des caractéristiques nominales précisées sur l'étiquette (par ex. : 120 V ~ 60 Hz).

Nous excluons toutes les réclamations au titre de cette garantie pour les dommages spéciaux, consécutifs et indirects causés par la violation de garantie expresse ou implicite. Toute responsabilité est limitée au prix d'achat. Chaque garantie implicite, y compris toute garantie ou condition de qualité marchande ou d'adéquation à un usage particulier, est exonérée, sauf dans la mesure interdite par la loi, auquel cas la garantie ou condition est limitée à la durée de cette garantie écrite. Cette garantie vous donne des droits légaux précis. Vous pouvez avoir d'autres droits qui varient selon l'endroit où vous habitez. Certaines provinces ne permettent pas les limitations sur les garanties implicites ou les dommages spéciaux ou indirects de telle sorte que les limitations ci-dessus ne s'appliquent peut-être pas à votre cas.

Pour faire une réclamation au titre de la garantie, veuillez ne pas retourner cet appareil au magasin. Veuillez appeler au 1 800 851-8900 aux É.-U. ou au 1 800 267-2826 au Canada, ou écrire à Hamilton Beach Brands, Inc., Attn: Consumer Affairs, 261 Yadkin Road, Southern Pines, NC 28387, ou visiter le site hamiltonbeach.com/customer-service aux États-Unis ou hamiltonbeach.ca/customer-service au Canada. Pour obtenir un service plus rapide, veuillez repérer les numéros de modèle, de type et de séries sur votre appareil.

⚠ ADVERTENCIA Riesgo de incendio.

- Si los contenidos se prenden fuego, no abra la puerta del horno. Desenchufe el horno y espere a que los contenidos dejen de quemarse y se enfrien antes de abrir la puerta.
- No utilice el horno sin prestarle atención.
- No utilice bolsas de cocción para horno.
- No caliente alimentos en recipientes de plástico.
- No caliente tacos duros en el horno tostador. Siempre use el horno convencional.
- Siempre deje por lo menos 1 pulgada (2.5 cm) de distancia entre los alimentos y el elemento calentador.
- Siga las instrucciones del fabricante de alimentos.
- Siempre desenchufe el horno cuando no lo esté usando.
- Una limpieza regular reduce el riesgo de incendio.

SALVAGUARDIAS IMPORTANTES

Cuando utilice aparatos eléctricos, siempre deben seguirse precauciones de seguridad básicas a fin de reducir el riesgo de incendio, descarga eléctrica, y/o lesiones a personas, incluyendo las siguientes:

1. Lea todas las instrucciones.
2. Este aparato no se destina para utilizarse por personas (incluyendo niños) cuyas capacidades físicas, sensoriales o mentales sean diferentes o estén reducidas, o carezcan de experiencia o conocimiento, a menos que dichas personas reciban una supervisión o capacitación para el funcionamiento del aparato por una persona responsable de su seguridad.
3. Se requiere de una estrecha supervisión cuando el aparato se use por o cerca de niños. La limpieza y el mantenimiento por parte del usuario no deben ser realizados por niños a menos que estén supervisados. Los niños deben supervisarse para asegurar que ellos no empleen los aparatos como juguete.
4. Verifique que el voltaje de su instalación corresponda con el del producto.
5. No toque superficies calientes. Use manijas o perillas.
6. Para protegerse contra el riesgo de descarga eléctrica, no sumerja el cable, el enchufe o el horno tostador en agua ni en ningún otro líquido.
7. Desenchúfelo del tomacorriente cuando no lo esté usando y antes de la limpieza. Deje que el aparato se enfríe antes de limpiarlo o de colocar o sacar alguna pieza. Para desenchufarlo, tome el enchufe y retírelo del tomacorriente. Nunca tire del cable eléctrico.
8. No opere ningún aparato con cables o enchufe dañados o después de que el aparato funcione mal o se caiga o dañe de cualquier manera. El reemplazo del cable de suministro y las reparaciones deben ser efectuadas por el fabricante, su agente de servicio, o personas igualmente calificadas para poder evitar un peligro. Comuníquese con Servicio al cliente para obtener información sobre la revisión, la reparación o los ajustes, según lo establecido en la Garantía limitada.
9. El uso de accesorios no recomendados por el fabricante del aparato puede causar lesiones.
10. No lo use al aire libre.
11. No deje que el cable cuelgue sobre el borde de una mesa o de un mostrador, o que toque alguna superficie caliente.
12. No coloque el aparato sobre o cerca de un quemador a gas o eléctrico caliente, ni dentro de un horno caliente.
13. Es importante tener extremo cuidado cuando se mueva un aparato eléctrico que contenga aceite caliente u otros líquidos calientes.
14. Para desconectar, gire el temporizador a OFF (O/apagado) y luego saque el enchufe del tomacorriente.
15. Tenga mucho cuidado cuando saque la charola o elimine la grasa caliente.
16. No limpie con esponjillas metálicas. La esponjilla se puede desintegrar y los trozos pueden tocar las piezas eléctricas, creando un riesgo de choque eléctrico.
17. No introduzca alimentos de tamaño demasiado grande ni utensilios metálicos en el horno tostador ya que pueden crear un incendio o riesgo de choque eléctrico.
18. Puede ocurrir un incendio si el horno tostador está cubierto o en contacto con material inflamable como cortinas, paredes, armarios por encima, productos de papel o de plástico, toallas de tela u objetos semejantes, cuando está en operación.
19. Se debe tener mucho cuidado cuando se usan envases que no sean de metal o de vidrio.
20. No guarde ningún material adentro del horno cuando no se use, exceptuando los accesorios recomendados por el fabricante.
21. No coloque ninguno de los siguientes materiales en el horno: papel, cartón, plástico y similares.
22. No cubra la bandeja para migas extraíble ni ninguna otra parte del horno con papel metálico. Eso hará que el horno se recaliente.
23. Para apagar el horno, gire el temporizador a OFF (O/apagado). Consulte la sección "Piezas y características".
24. No ponga los ojos o la cara cerca de la puerta de seguridad de vidrio templado, en caso de que el vidrio de seguridad se rompa.
25. Siempre use el aparato con la bandeja para migas extraíble firmemente en su lugar.
26. No use el aparato para ningún otro fin que no sea el indicado.
27. Limpie con cuidado el interior del horno. No raye ni dañe el tubo del elemento de calentamiento.
28. No haga funcionar el horno sin vigilancia.
29. No haga funcionar el aparato mediante un temporizador externo o un sistema de control remoto separado.
30. ⚠ **PRECAUCIÓN: SUPERFICIE CALIENTE.** La temperatura de las superficies accesibles puede ser alta cuando el aparato se encuentra en funcionamiento.

GUARDE ESTAS INSTRUCCIONES

Otra información de seguridad para el cliente

Este aparato ha sido diseñado solamente para uso doméstico.

Este aparato ha sido diseñado solamente para la preparación, cocción y servido de alimentos. No está diseñado para usarse con materiales que no sean alimentos ni con productos no alimenticios.

⚠ ADVERTENCIA Riesgo de descarga eléctrica: Este aparato es provisto con un enchufe polarizado (una pata más ancha) para reducir el riesgo de una descarga eléctrica. El enchufe embona únicamente en una dirección dentro de un tomacorriente polarizado. No trate de obviar el propósito de seguridad del enchufe modificándolo de alguna manera o utilizando un adaptador. Si el enchufe no entra completamente en la toma, invierta el enchufe. Si aún no entra, haga que un electricista reemplace la toma.

El largo del cable que se usa en este aparato fue seleccionado para reducir el peligro de que alguien se enganche o tropiece con un cable más largo. Si es necesario usar un cable más largo, se podrá usar un cable de extensión aprobado. La clasificación eléctrica nominal del cable de extensión debe ser igual o mayor que la clasificación nominal del aparato. Es importante tener cuidado de colocar el cable de extensión para que no se pliegue sobre el mostrador o lamesera en donde niños puedan tirar del mismo o tropezarse accidentalmente.

Este aparato viene equipado con una puerta de seguridad de vidrio totalmente templado. El vidrio templado es cuatro veces más fuerte que el vidrio común y más resistente a las roturas. El vidrio templado se puede romper, sin embargo se rompe en trozos sin bordes filosos. Es importante tener cuidado para evitar rayar la superficie de la puerta o hacer muescas en los bordes. Si la puerta está rayada o tiene muescas, visita nuestro sitio web hamiltonbeach.com.

Siempre desenchufe el horno del tomacorriente cuando no lo esté usando.

Para evitar una sobrecarga eléctrica del circuito, no use otro aparato de alto voltaje en el mismo circuito con este aparato.

Piezas y características

Para ordenar piezas, visita: hamiltonbeach.com/parts

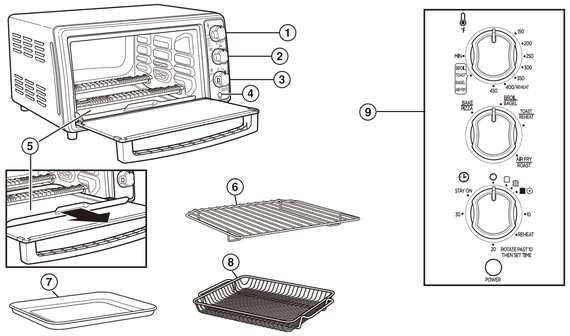

1. Selector de temperatura
2. Selector de función
3. Selector del tostador/temporizador
4. Luz indicadora ON (encendido)
5. Bandeja para migas extraíble
6. Rejilla del horno
7. Bandeja para hornear/asar
8. Cesta para freír con aire
9. Panel de control

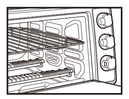

Posición superior de la rejilla: BROIL y AIR FRY(alimentos pequeños y planos)

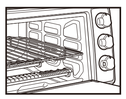

Posición media de la rejilla: BAKE, ROAST, TOAST, BAGEL, y AIR FRY(alimentos más grandes)

Posición inferior de la rejilla: BAKE y ROAST

Como usar

Antes del primer uso: La mayoría de los aparatos de calentamiento producen un olor y/o humo cuando se usan por primera vez. Enchufe el horno tostador en el tomacorriente. Gire el selector de temperatura a 450°F (230°C). Caliente a esta temperatura por 10 minutos. El olor deberá desaparecer después del precalentamiento inicial. **Lave todas las piezas extraíbles como se muestra arriba con agua caliente jabonosa. Enjuague y seque.**

Instrucciones generales

1. Enchufe en el tomacorriente.
2. Gire el selector de temperatura y gire el selector de función hasta los ajustes deseados. **NOTA:** Consulte a continuación los modos específicos.
3. Gire el temporizador en el sentido de las agujas del reloj más allá de 10, luego de vuelta a ■ ◎ para precalentar el horno durante 5 minutos.
4. Una vez precalentado el horno, añada los alimentos. Ajuste el temporizador al tiempo deseado girando en el sentido de las agujas del reloj hasta que pase el 10 y, a continuación, hasta el tiempo de cocción deseado. O bien, gire hasta la posición STAY ON (mantener encendido) manteniendo presionados los botonesal lado del selector.
5. Si se selecciona el tiempo, el temporizador sonará cuando se complete el tiempo seleccionado. Si se selecciona STAY ON (mantener encendido), gire el temporizador a OFF (O/apagado) para finalizar el ciclo en cualquier momento.
6. Desenchufe.

Función STAY ON (mantener encendido)

El horno se puede configurar para que permanezca encendido girando el temporizador a STAY ON (mantener encendido) mientras se mantienen presionados los botones al lado del selector.

Modo AIR FRY (freír con aire)

- El modo Sure-Crisp® AIR FRY (freír con aire) puede requerir más tiempo de cocción que las freidoras de aire independientes.
- Utilice el modo AIR FRY (freír con aire) para que los alimentos queden crujientes con poco aceite añadido.
- Freír con aire cocina y dora de manera uniforme al circular aire caliente forzado, lo que deja los alimentos crujientes.
- La posición de la rejilla para freír con aire depende del tamaño del alimento. Utilice la posición superior de la rejilla para alimentos pequeños y planos. Utilice la posición media de la rejilla para alimentos más grandes. Mantenga al menos 1 pulgada (2.5 cm) entre los alimentos y los elementos calefactores.
- Puede ser necesario voltear, remover o girar los alimentos más grandes o espesos durante la cocción. freír con aire. Evita llenar demasiado la cesta.

1. Enchufe en el tomacorriente. Gire el selector de temperatura hasta la posición BROIL/TOAST/BAGEL/AIR FRY (asar/tostar/bagel/freír con aire) y, a continuación, gire el selector de función hasta la posición AIR FRY/ROAST (freír con aire/rostizar).
2. Añada los alimentos en una sola capa a la cesta para
3. Continúe con los pasos 4-6 de las Instrucciones generales.
4. Deslice la bandeja debajo de la rejilla del horno para recoger los goteos, si es necesario.

Sure-Crisp® consejos para freír con aire de nuestra cocina de prueba

- El pan rallado hace crujientes los revestimientos fritos al aire. Evite salsas o rebozados.
- No forre la cesta para freír con aire; eso bloquea el flujo de aire. Coloque la bandeja debajo de la cesta para facilitar la limpieza.
- Corte trozos de tamaño uniforme para obtener resultados de cocción homogéneos.
- Una ligera rociada de aceite de cocina antes de cocinar proporciona una textura más crujiente, especialmente en el caso de los alimentos frescos.
- Revise los tiempos de cocción sugeridos en el envase de los alimentos y ajústelos para obtener el punto crujiente deseado.
- Evite abrir la puerta del horno mientras cocina papas fritas congeladas o nuggets de pollo hasta que el ciclo de cocción esté casi terminado.
- Compruebe el punto de cocción deseado antes de finalizar el ciclo de cocción. Añada o reduzca el tiempo de cocción según sea necesario.

Modo ROAST (rostizar)

Utilice el modo ROAST (rostizar) para alimentos grandes y más densos que requieran dorarlos, como un asado de ternera, un costillar de cordero, pollos enteros, solomillos de cerdo y verduras. Utilice la posición media o inferior de la rejilla.

1. Enchufe en el tomacorriente. Gire el selector de temperatura hasta la temperatura deseada y, a continuación, gire el selector de función hasta AIR FRY/ROAST (freír con aire/rostizar).
2. Continúe con los pasos 4-6 de las Instrucciones generales.

Modo BAKE (hornear)

Utilice el modo BAKE (hornear) para pasteles, guisos, galletas y carnes asadas, aves o verduras. Coloque la rejilla del horno en la posición superior, media o inferior. Es necesario precalentar el horno durante 5 minutos para el modo BAKE (hornear).

1. Enchufe en el tomacorriente. Gire el selector de temperatura hasta la temperatura deseada y, a continuación, gire el selector de función hasta AIR FRY/ROAST (freír con aire/rostizar).
2. Continúe con los pasos 4-6 de las Instrucciones generales.

Modo PIZZA

Utilice el modo PIZZA para cocinar pizza.

1. Enchufe en el tomacorriente. Gire el selector de temperatura hasta la temperatura deseada y, a continuación, gire el selector de función hasta la posición BAKE/PIZZA (hornear/pizza).
2. Continúe con los pasos 4-6 de las Instrucciones generales.

Modo BROIL (asar)

Coloque la rejilla del horno en el horno. Use la posición superior de la rejilla para tiempos de asado más rápidos. Posición media de la rejilla para dorar la superficie superior de los asados, tostar sándwiches o derretir queso sobre el pan. Posición inferior de la rejilla para alimentos que necesitan tiempos de asado más largos, como pollo y cortes gruesos de carne. Coloque la bandeja para hornear/asar sobre la rejilla del horno. Coloque en el horno. No es necesario precalentar. Los alimentos deben estar separados un mínimo de 1 pulgada (2.5 cm) de los elementos de calefacción.

1. Enchufe en el tomacorriente. Gire el selector de temperatura a BROIL/TOAST/BAGEL/AIR FRY (asar/tostar/bagel/freír con aire) y gire el selector de función a BROIL/BAGEL (asar/bagel).
2. Continúe con los pasos 4-6 de las Instrucciones generales.

Modo BAGEL (bagel)

Para tostar bagels. Coloque los alimentos con el lado cortado/partido hacia arriba. La estantería debe estar en la posición media.

1. Enchufe en el tomacorriente. Gire el selector de temperatura hasta la posición BROIL/TOAST/BAGEL/AIR FRY (asar/tostar/bagel/freír con aire) y, a continuación, gire el selector de función hasta la posición BROIL/BAGEL (asar/bagel).
2. Gire el temporizador a ■ ◎. Sonará un timbre cuando se complete el ciclo.
3. Gire el temporizador a la posición OFF (O/apagado) para finalizar el ciclo en cualquier momento.
4. Desenchufe.

CONSEJO: El número de bagels y su frescura afectarán al color de la tostada.

Modo TOAST (tostar)

Úselo para dorar y tostar panes, rosquillas y magdalenas. Coloque los alimentos con el lado cortado/partido hacia arriba. La rejilla debe estar en la posición media.

1. Enchufe en el tomacorriente. Gire el selector de temperatura a BROIL/TOAST/BAGEL/AIR FRY (asar/tostar/bagel/freír con aire) y luego gire el selector de función a TOAST/REHEAT (tostar/recalentar).
2. Seleccione el tono de tostado girando el temporizador en el sentido de las agujas del reloj hasta que pase de 10 y, a continuación, vuelva al color de tostado deseado. Sonará un timbre cuando se complete el ciclo de tostado.
3. Gire el temporizador a la posición OFF (O/apagado) para finalizar el ciclo en cualquier momento.
4. Desenchufe.

CONSEJO: El número de rebanadas de pan y la frescura del pan afectarán al color de la tostada. Por ejemplo, tostar 4 rebanadas de pan requerirá un ajuste de color de tostado más oscuro que 2 rebanadas de pan. Ajuste el tostado en función del color deseado y el número de rebanadas.

Modo REHEAT (recalentar)

Utilícelo para recalentar alimentos previamente cocinados. Coloque la rejilla del horno en la posición media.

1. Enchufe en el tomacorriente. Gire el selector de temperatura a 400/REHEAT (recalentar) y, a continuación, gire el selector de función a TOAST/REHEAT (tostar/recalentar).
2. Coloque la comida en el horno y configure el temporizador en REHEAT (recalentar)
3. Desenchufe.

Cuidado y limpieza

⚠ ADVERTENCIA Riesgo de descarga eléctrica. No limpie con estropajos metálicos. Las piezas pueden romper la almohadilla y tocar partes eléctricas.

Su horno tostador debe limpiarse regularmente para un mejor rendimiento y una larga vida útil. La limpieza regular también reducirá el riesgo de incendio.

1. Desenchufe y deje enfriar completamente.
2. Para limpiar el interior del horno tostador, limpie las paredes, el fondo del horno y el vidrio con un paño húmedo y jabonoso. Repita con un paño limpio húmedo. Para manchas difíciles, use un estropajo de plástico.
3. Limpie el exterior del horno tostador con un paño húmedo. No utilice limpiadores abrasivos ni estropajos metálicos.
4. Lave la bandeja para migas extraíble, la bandeja para hornear/asar, la cesta para freír con aire y la rejilla del horno en agua jabonosa caliente. Enjuague y seque.

Resolviendo problemas

El horno no calienta.

- Revise para asegurarse que la toma eléctrica esté funcionando y el horno esté conectado. Gire el selector de temperatura a 350°F (177°C). Gire el selector de función a HORNEAR; luego gire el temporizador a STAY ON (mantener encendido) mientras presiona y sostiene los botones al lado del selector.

Se forma humedad en el interior de la puerta del horno cuando tuesta.

- Esto es normal al tostar en un horno tostador. La humedad escapa más lentamente de un horno tostador que de un tostador. Se forma humedad en el interior de la puerta del horno cuando tuesta.

Sale un olor o humo del horno.

- El humo y olor es normal durante el primer uso de la mayoría de los aparatos con calor. Esto no estará presente después del periodo inicial de calentamiento.

El horno no tuesta.

- Revise para asegurarse que la toma esté funcionando y el horno esté conectado. Gire el selector de temperatura a BROIL/TOAST/BAGEL/AIR FRY (asar/tostar/bagel/freír con aire). Gire el selector de función a TOAST/REHEAT (tostar/recalentar), gire el temporizador en el sentido horario más de 10, y luego vuelva al color de tostado deseado.

Algunos alimentos se queman y algunas no se cocinan.

- Ajuste la posición de la rejilla del horno para centrar el alimento en el horno.
- Ajuste la temperatura del horno o tiempo de cocción para mejores resultados con sus recetas.

Hamilton Beach no garantiza en ningún caso la disponibilidad de repuestos, servicios de reparación ni la información necesaria para reparar nuestros productos. Para obtener información sobre las piezas y servicios de reparación que puedan estar disponibles actualmente, comuníquese con nosotros a través de los medios indicados en este manual.

Hamilton Beach®

Grupo HB/PS, S.A. de C.V.
Monte Elbruz No. 124 - 401
Col. Polanco V Sección,
Miguel Hidalgo
Ciudad de México, C.P. 11560

GARANTÍA PARA PRODUCTOS COMPRADOS EN MÉXICO

PRODUCTO:	MARCA:	MODELO:

Grupo HB/PS, S.A. de C.V. cuenta con una Red de Centros de Servicio Autorizada, por favor consulte en la lista anexa el nombre y dirección de los establecimientos en la República Mexicana en donde usted podrá hacer efectiva la garantía, obtener partes, componentes, consumibles y accesorios; así como también obtener servicio para productos fuera de garantía. Para mayor información llame al: **Centro de Atención al Consumidor: 800 71 16 100**

Grupo HB/PS, S.A. de C.V. le otorga a partir de la fecha de entrega original:
GARANTÍA DE 1 AÑO.

COBERTURA

- Esta garantía ampara, todas las piezas y componentes del producto que resulten con defecto de fabricación incluyendo la mano de obra.
- Grupo HB/PS, S.A. de C.V. se obliga a reemplazar, reparar o reponer, cualquier pieza o componente defectuoso; proporcionar la mano de obra necesaria para su diagnóstico y reparación, todo lo anterior sin costo adicional para el consumidor.
- Esta garantía incluye los gastos de transportación del producto que deriven de su cumplimiento dentro de su red de servicio.

LIMITACIONES

- Esta garantía no ampara el reemplazo de piezas deterioradas por uso o por desgaste normal, como son: cuchillas, vasos, jarras, filtros, etc.
- Grupo HB/PS, S.A. de C.V. no se hace responsable por los accidentes producidos a consecuencia de una instalación eléctrica defectuosa, ausencia de toma de tierra, clavija o enchufe en mal estado, etc.

EXCEPCIONES

Esta garantía no será efectiva en los siguientes casos:
a) Cuando el producto se hubiese utlizado en condiciones distintas a las normales. (Uso industrial, semi-industrial o comercial.)
b) Cuando el producto no hubiese sido operado de acuerdo con el instructivo de uso.
c) Cuando el producto hubiese sido alterado o reparado por personas no autorizadas por Grupo HB/PS, S.A. de C.V. el fabricante nacional, importador o comercializador responsable respectivo.
El consumidor puede solicitar que se haga efectiva la garantía ante la propia casa comercial donde adquirió su producto, siempre y cuando Grupo HB/PS, S.A. de C.V. no cuente con talleres de servicio.

PROCEDIMIENTO PARA HACER EFECTIVA LA GARANTÍA

- Para hacer efectiva la garantía, lleve su aparato al Centro de Servicio Autorizado más cercano a su domicilio (consulte la lista anexa).
- Si no existe Centro de Servicio Autorizado en su localidad llame a nuestro Centro de Atención al Consumidor para recibir instrucciones de como hacer efectiva su garantía.

FECHA DE ENTREGA	SELLO DEL VENDEDOR	QUEJAS Y SUGERENCIAS
DÍA___ MES___ AÑO___		Si desea hacer comentarios o sugerencias con respecto a nuestro servicio o tiene alguna queja derivada de la atención recibida en alguno de nuestros Centros de Servicio Autorizados, por favor dirigirse a: **GERENCIA INTERNACIONAL DE SERVICIO** **800 71 16 100** **Email: mexico.service@hamiltonbeach.com**

CENTROS DE SERVICIO AUTORIZADOS

Ciudad de México
ELECTRODOMÉSTICOS
Av. Plutarco Elías Calles, No. 1499
Zacahuitzco, Benito Juárez,
Ciudad de México, C.P. 09490
Tel: 55 5235 2323

CASA GARCÍA
Av. Patriotismo No. 875-B
Mixcoac, Benito Juárez,
Ciudad de México, C.P. 03910
Tel: 55 5563 8723

Nuevo León
FERNANDO SEPÚLVEDA REFACCIONES
Ruperto Martínez No. 238 Ote.
Col. Centro,
Monterrey, N.L., C.P. 64000
Tel: 81 8343 6700

Jalisco
SERVICIOS DE MANTENIMIENTO CASTILLO
Garibaldi No. 1450
Ladrón de Guevara
Guadalajara, Jalisco, C.P. 44660
Tel: 33 3825 3480

Modelo:	Tipo:	Características eléctricas:
31416, 31418, 31419	O93	120 V ~ 60 Hz 1500 W

Los modelos incluídos en el instructivo de Uso y cuidado pueden ir seguidos o no por un sufijo correspondiente a una o varias letras del alfabeto y sus combinaciones, separadas o no por un espacio, coma, diagonal, o guión. Como ejemplos los sufijos pueden ser: "Y" y/o "MX" y/o "MXY" y/o "Z".

840384802 | Page Size: 23.33" x 16.5"

05/26